LOEWE.

Kundendienst-Serviceanleitung
Manuale di Servizio
Service Manual
Manuel de Service

E 3000

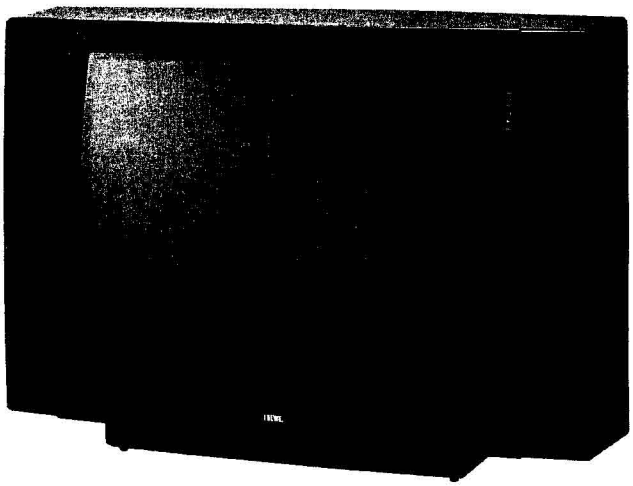

Profil

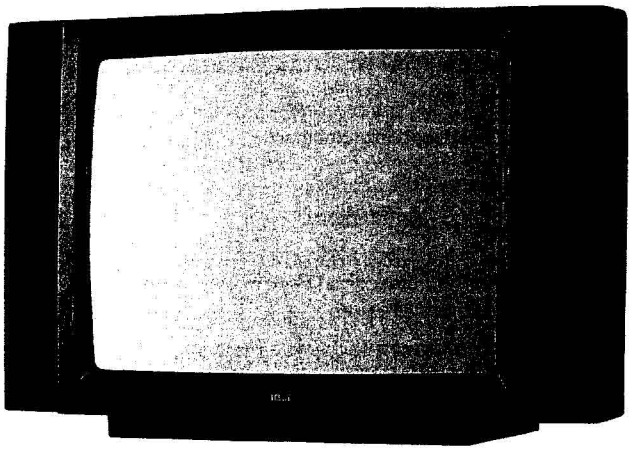

Contur

230-90288.953

Loewe Opta GmbH
96317 Kronach · Industriestraße 11
96305 Kronach · Postfach 1554
Telefon (0 92 61) 990 · Telex 642 620
Telefax 0 92 61/9 94 13
Telegramm loewevideo
Bildschirmtext *50705#(Info)
*50705990#(ET-Best.)

(D) deutsch

Inhaltsverzeichnis

Kapitel 1 Allgemeines

Sicherheitsvorkehrungen ..... 1 - 4
Demontage/Chassis-Servicestellung ..... 1 - 8
Reparaturstellung für Signal-Board ..... 1 - 10
Reparaturhinweis/Signal-Board ..... 1 - 10
Technische Daten ..... 1 - 12
Verdrahtungsplan ..... 1 - 14
Basic-Board (Service-Lageplan) ..... 1 - 16
Signal-Board (Service-Lageplan) ..... 1 - 17
Service-Mode-Befehle ..... 1 - 18
Abgleichanweisung ..... 1 - 19
Bildrohrplatte (Lageplan) ..... 1 - 21
Option Bytes Tabelle ..... 1 - 22

Kapitel 2 Schaltbilder und Leiterplatten

	Schaltbild,	Ltpl.
Fernbedienung FB 300	2 - 1	2 - 1
Hyperband-Tuner/86530.050	2 - 2	2 - 3
Hyperband-Tuner/86520.051	2 - 7	2 - 5
Bildrohrplatte	2 - 8	2 - 8
Bedienteil/85841.070	2 - 9	2 - 9
Bedienteil/86383.070	2 - 10	2 - 10
SAT-Empfangseinheit IV (Var. 051)	2 - 11	2 - 13
SAT-Empfangseinheit IV (Var. 053)	2 - 14	2 - 15

Kapitel 3 Ersatzteilelisten

Baugruppenübersicht ..... 3 - 1
Profil 3070/2170/2163 ..... 3 - 3
Contur 1270/1263 • Monaco 7700 ..... 3 - 4
Basic-Board ..... 3 - 4
Fernbedienung ..... 3 - 5
Signal-Board ..... 3 - 5
Bedienteil ..... 3 - 6
Bildrohrplatte ..... 3 - 5
SAT-Empfangseinheit IV ..... 3 - 6
Montageteile ..... 3 - 7
Montageteile (Abbildung) ..... 3 - 8

Anhang

LOEWE-Niederlassungen ..... 3 - 9
Auslandvertretungen ..... 3 - 10
Basic-Board (Schaltbild + Ltpl.) ..... 3 - 11
Signal-Board (Schaltbild + Ltpl.) ..... 3 - 11

(I) italiano

Indice

Capitolo 1 Generale

Norme di sicurezza ..... 1 - 4
Smontaggio/Posizione di servizio del telaio ..... 1 - 8
Posizione di riparazione della piastra segnale ..... 1 - 10
Nota di riparazione/piastra segnale ..... 1 - 10
Data tecnici ..... 1 - 12
Schema di connessioni ..... 1 - 14
Piastra di fondazione (Schema pratico) ..... 1 - 16
Piastra segnale (Schema pratico) ..... 1 - 17
Comandi dell modo di servizio ..... 1 - 18
Istruzione allineamento ..... 1 - 19
Piastra cinescopio (Schema portico) ..... 1 - 21
Tabella byte di opzione ..... 1 - 22

Capitolo 2 Schema elettrico e schema di componenti

	Schema,	Piastra
Telecomando FB 300	2 - 1	2 - 1
Tuner di iperbanda/86530.050	2 - 2	2 - 3
Tuner di iperbanda/86520.051	2 - 7	2 - 5
Piastra cinescopio	2 - 8	2 - 8
Unità di comando/85841.070	2 - 9	2 - 9
Unità di comando/86383.070	2 - 10	2 - 10
Predisposizione SAT (Var. 051)	2 - 11	2 - 13
Predisposizione SAT (Var. 053)	2 - 14	2 - 15

Capitolo 3 Lista ricambi

Ordinamento dei gruppi ..... 3 - 1
Profil 3070/2170/2163 ..... 3 - 3
Contur 1270/1263 • Monaco 7700 ..... 3 - 4
Piastra di fondazione ..... 3 - 4
Telecomando ..... 3 - 5
Piastra segnale ..... 3 - 6
Unità di comando ..... 3 - 6
Piastra cinescopio ..... 3 - 5
Predisposizione SAT IV ..... 3 - 6
Parti di montaggio ..... 3 - 7
Parti di montaggio (illustrazione) ..... 3 - 8

Appendice

Succursale LOEWE ..... 3 - 9
Rappresentanza all'estero ..... 3 - 10
Piastra di fondazione (Schema e Piastra) ..... 3 - 11
Piastra segnale (Schema e Piastra) ..... 3 - 11

(D) deutsch

Hinweis zum Schutz gegen Elektrostatik

1. Elektrostatisch gesicherte MOS-Arbeitsplätze.

Der Umgang mit gegen Elektrostatik empfindlichen Bauteilen muß an einem elektrostatisch gesicherten MOS-Arbeitsplatz erfolgen.
Ein elektrostatisch gesicherter MOS-Arbeitsplatz erdet über Entladungswiderstände sämtliche leitende Materialien einschließlich der Person. Nichtleiter werden durch Luftionisation entladen. Die Integration von Lötkolben und Meßgeräten in den gesicherten MOS-Arbeitsplatz ist nur mit Trenntrafo in jedem der verwendeten Geräte möglich. Die Meßgeräte-Massen werden ebenfalls mit Entladungswiderständen geerdet.

2. Gesicherte Verpackung durch leitfähige Materialien.

Zum Schutz gegen Elektrostatik werden elektrisch leitende Kunststoffe für Verpackung und Transportmittel verwendet. Leitende Kunststoffe gibt es als schwarze oder transparente Schutzbeutel, Schaumstoff, Folien und als Behälter.
Empfindliche Bauteile dürfen nur am gesicherten MOS-Arbeitsplatz aus der Verpackung entfernt bzw. verpackt werden.

Sicherheitsvorkehrungen

Allgemeine Richtlinien

1. Diese Geräte sind über einen Wandler-Trafo vom Netz getrennt. Bei Service-Arbeiten an der Primärseite dieses Trafos ist ein Trenntransformator erforderlich.
2. Bei der Durchführung von Servicearbeiten dürfen die ursprünglichen Kabelanschlüsse nicht vertauscht werden. Dies gilt insbesondere für die Anschlüsse im Hochspannungsteil. Hat sich ein Kurzschluß ereignet, dann sind alle Teile, an denen Spuren von Überhitzung sichtbar sind, auszuwechseln.
3. Da verschiedene Teile dieser Geräte Sicherheitsfunktionen aufweisen nur Original-Hersteller-Ersatzteile verwenden. Kritische Teile im Netzteil sollten nicht durch ähnliche Teile anderer Hersteller ersetzt werden. Alle kritischen Teile sind im Schaltbild und in der Platinendarstellung mit dem Symbol ⚠ gekennzeichnet.
4. Nach Beenden der Servicearbeiten ist sicher zustellen, daß alle Sicherheitsvorrichtungen, wie Isolationsstege, Isolationspapiere, Abschirmungen und Isolations R-C Glieder wieder richtig eingesetzt sind.
5. Wenn der Fernseher während längerer Zeit nicht in Betrieb gesetzt wird, sollte der Netzstecker aus der Netzsteckdose gezogen werden.
6. Im Betrieb sind Spannungen bis zu 29,9 kV in diesem Gerät vorhanden. Die Inbetriebnahme des Fernsehers ohne aufgesetzte Rückwand bringt die Gefahr eines elektrischen Schlages der Fernsehstromversorgung mit sich. Servicearbeiten sollten daher auch nicht von Personen durchgeführt werden, die nicht in vollem Umfang mit den Sicherheitsvorkehrungen beim Umgang mit Hochspannungsgeräten vertraut sind. Vor der Handhabung mit der Bildröhre ist die Anode der Bildröhre immer an dem Empfängerchassis zu entladen.
7. Nach Beenden der Servicearbeiten sind die folgenden Kriechstrom-Prüfungen durchzuführen, um den Kunden vor der Gefahr eines elektrischen Schlages zu schützen.

(I) italiano

Nota per la protezione da scariche elettrostatiche

1. Posti di lavoro MOS protetti elettrostaticamente

La manipolazione di componenti sensibili alle scariche elettrostatiche deve essere eseguita a posti di lavoro MOS protetti da queste scariche. Un posto di lavoro MOS protetto dalle scariche elettrostatiche convoglia a terra tutti i materiali conduttori compresa la persona mediante resistenze di scarica. Gli isolatori vengono scaricati mediante ionizzazione dell'aria. L'integrazione di saldatoi e apparecchi di misura nel posto di lavoro MOS protetto é possibile solo attraverso trasformatori di separazione in ogni apparecchio usato. Anche le massa degli apparecchi di misura vengono scaricate a terra mediante resistente di scarica.

2. Imballaggio protetto mediante materiali conduttori

Per proteggere le componenti dalle scariche elettrostatiche vengono usati degli imballaggi e dei mezzi di trasporto di materiale sintetico conduttore. Esistono imballaggi di materiale sintetico conduttore sottoforma di sacchetti di protezione trasparenti o neri, materiale schiumoso, fogli e contenitori.

Componenti sensibili devono essere tolti, risp. messi negli imballaggi di materiale conduttore solo in un posto di lavoro MOS protetto.

Norme di sicurezza

Direttive generali

1. Questi apparecchi sono separati dalla rete tramite il trasformatore corvertitore. Per i lavori di manutenzione alla parte primaria di questo trasformatore occorre un trasformatore di separazione.
2. Per l'esecuzione di lavori di servizio fare attenzione a non scambiare i cablaggi, specialmente quelli della parte ad alta tensione. In caso di cortocircuito sostituire tutti i componenti con tracce di surriscaldamento.
3. Siccome diverse componenti di questo apparecchio hanno funzioni di sicurezza, usare solo pezzi di ricambio originali del fabbricante. Componenti critici dell'alimentatore non dovrebbero venire sostituite con componenti analoghe di altri fabbricanti. Tutte le parti critiche sono evidenziare nello schema e nel diagramma dei circuiti stampati con il simbolo ⚠.
4. Al termine dei lavori di servizio controllare che tutti i dispositivi di sicurezza come listelli isolanti, carte isolanti, schermaggi e gruppi RC di isolamento siano rimontati in modo giusto.
5. Staccare la spina dalla presa di rete se il televisore resta spento per lungo tempo.
6. Durante il funzionamento, nell'apparecchio si generano tensioni fino a 29,9 kV. L'accensione del televisore senza il pannello posteriore presenta il rischio di una scossa elettrica attraverso il sistema di alimentazione corrente. I lavori di servizio non devono perciò essere eseguiti da persone che non conoscono alla perfezione le norme di sicurezza per lavori su apparecchi ad alta tensione. Prima di toccare il cinescopio scaricare l'anodo mettendolo a contatto con il telaio del ricevitore.
7. Alla fine dei lavori di servizio eseguire le seguenti prove di corrente parassita per evitare che l'utente sia esposto a scariche elettriche.

(GB) english

Table of contents

Chapter 1 General

Safety precaution ..... 1 - 5
Dismounting/Chassis service position ..... 1 - 9
Service position for the signal board ..... 1 - 11
Repair information/signal board ..... 1 - 11
Technical specification ..... 1 - 13
Wiring diagram ..... 1 - 14
Basic Board (Layout diagram) ..... 1 - 16
Signal Board (Layout diagram) ..... 1 - 17
Service mode commands ..... 1 - 18
Alignment instructions ..... 1 - 19
CRT Board (Layout diagram) ..... 1 - 21
Option Byte Table ..... 1 - 22

Chapter 2 Schematic diagrams and P.C.B. diagrams

	Schematic,	P.C.B.
Remote control FB 300	2 - 1	2 - 1
Hyperband tuner/86530.050	2 - 2	2 - 3
Hyperband tuner/86520.051	2 - 7	2 - 5
CRT Board	2 - 8	2 - 8
Control unit/85841.070	2 - 9	2 - 9
Control unit/86383.070	2 - 10	2 - 10
SAT Receiver IV (Var. 051)	2 - 11	2 - 13
SAT Receiver IV (Var. 053)	2 - 14	2 - 15

Chapter 3 Spare parts list

Components chart ..... 3 - 2
Profil 3070/2170/2163 ..... 3 - 3
Contur 1270/1263 • Monaco 7700 ..... 3 - 4
Basic Board ..... 3 - 4
Remote control ..... 3 - 5
Signal Board ..... 3 - 6
Control unit ..... 3 - 6
CRT Board ..... 3 - 6
SAT Receiver IV ..... 3 - 6
Mounting parts ..... 3 - 7
Mounting parts (illustration) ..... 3 - 8

Appendix

LOEWE establishments ..... 3 - 9
Foreign representation ..... 3 - 10
Basic Board (Schematic & P.C.B.) ..... 3 - 11
Signal Board (Schematic & P.C.B.) ..... 3 - 11

(F) français

Table des matières

Chapitre 1 Général

Consignes de sécurité ..... 1 - 5
Démontage/Position de maintenance châssis ..... 1 - 9
Position de maintenance platine signal ..... 1 - 11
Notice de réparation/platine signal ..... 1 - 11
Caractéristiques techniques ..... 1 - 13
Plan de câblage ..... 1 - 14
Platine de fondation (Plan de localisat.) ..... 1 - 16
Platine signal (Plan de localisation) ..... 1 - 17
Instructions du mode service ..... 1 - 18
Instructions d'alignement ..... 1 - 19
Platine tube image (Plan de localisation) ..... 1 - 21
Tableau Option Byte ..... 1 - 22

Chapitre 2 Schéma d' électrique et plan de comp.

	Schéma,	Platine
Télécommando FB 300	2 - 1	2 - 1
Tuner de hyperbande/86530.050	2 - 2	2 - 3
Tuner de hyperbande/86520.051	2 - 7	2 - 5
Platine tube image	2 - 8	2 - 8
Bloc de commande/85841.070	2 - 9	2 - 9
Bloc de commande/86383.070	2 - 10	2 - 10
Récepteur SAT IV (Var. 051)	2 - 11	2 - 13
Récepteur SAT IV (Var. 053)	2 - 14	2 - 15

Chapitre 3 Liste des piéces de rechange

Correspondances des modules ..... 3 - 2
Profil 3070/2170/2163 ..... 3 - 3
Contur 1270/1263 • Monaco 7700 ..... 3 - 4
Platine de fondation ..... 3 - 5
Télécommando ..... 3 - 5
Platine signal ..... 3 - 6
Bloc de commande ..... 3 - 6
Platine tube image ..... 3 - 6
Platine préparation SAT IV ..... 3 - 6
Pièces de montage ..... 3 - 7
Pièces de montage (illustration) ..... 3 - 8

Appendice

Succursale LOEWE ..... 3 - 9
Représentation à l'étranger ..... 3 - 10
Platine de fondation (Schéma et Platine) ..... 3 - 11
Platine signal (Schéma et Platine) ..... 3 - 11

(D) deutsch

Messung des Isolationswiderstandes im abgeschalteten Zustand

1. Den Netzstecker aus der Netzsteckdose ziehen und die beiden Steckerstifte kurzschließen.
2. Den Geräteschalter des Fernsehgerätes einschalten.
3. Mit einem Ohmmeter den Widerstandswert zwischen dem überbrückten Netzkabelstecker und jedem zugänglichen Metallteil am Gehäuse des Fernsehgerätes, wie Schraubenköpfe, Antennen, Achsen der Regler, Griffassungen usw. messen. Wenn ein zugängliches Metallteil eine Rückleitung zum Chassis hat, sollte die Anzeige zwischen 4 MΩ und 20 MΩ betragen. Wenn ein zugängliches Metallteil keine Rückleitung zum Chassis hat, muß die Anzeige unendlich betragen.

Messung des Kriechstromes im eingeschalteten Zustand

1. Den Netzstecker direkt in eine Netzsteckdose stecken. Für diese Messung keinen Trenntransformator verwenden.
2. Einen 2 kΩ 10 W-Widerstand in Serie mit einem von außen zugänglichen Metallteil am Fernsehgerät und einer guten, Erdung z.B. Wasserleitung, anschließen (Abb 1).
3. Ein Wechselstrom-Voltmeter mit einem Eingangswiderstand von 1000 Ω/Volt oder größer verwenden, um die Spannung über dem Widerstand zu messen.
4. Jedes zugängliche Metallteil prüfen, und an jedem Punkt die Spannung messen.
5. Den Netzstecker umgekehrt in die Steckdose stecken und jede der obigen Messungen wiederholen.
6. Die Spannung darf an keinem der Punkte 1,4 $V_{eff.}$ überschreiten. Wird dieser Wert nicht eingehalten, besteht die Gefahr eines elektrischen Schlages, und das Fernsehgerät sollte daher repariert und nachgeprüft werden, bevor es an den Kunden zurückgegeben wird.

Röntgenstrahlung
Achtung:

1. Potentielle Quellen von Röntgenstrahlung in Fernsehgeräten sind das Hochspannungsteil und die Bildröhre.
2. Bei Verwendung eines Bildröhren-Prüfgerätes für den Service ist sicherzustellen, daß es für die Belastung von 31,0 kV geeignet ist, ohne daß eine Röntgenstrahlung verursacht wird.

Anmerkung: Es ist wichtig, daß ein präzises, regelmäßig geprüftes Voltmeter verwendet wird.

1. Helligkeit auf Minimum stellen.
2. Die Hochspannung messen. Die Anzeige des Instrumentes sollte 29,0 kV ± 0,7 kV betragen. Falls die Anzeige diese Toleranzgrenzen überschreitet, ist die sofortige Behebung nötig, um die Möglichkeit vorzeitigen Komponentenausfalls zu verhüten.
3. Um die Möglichkeit von Röntgenstrahlung zu begrenzen, ist es wichtig, daß nur die vorgeschriebene Bildröhre verwendet wird.

(I) italiano

Misurazione della resistenza di isolamento ad apparecchio spento

1. Estrarre la spina dalla presa di rete e cortocircuitare i due spinotti.
2. Commutare in posizione di accensione l'interruttore principale del televisore.
3. Misurare la resistenza fra la spina cortocircuitata e ogni parte metallica accessibile del televisore come teste delle viti, antenne, alberini dei regolatori, incastonature delle manopole, ecc. Se una parte metallica accessibile è collegata con un cavo al telaio, lo strumento deve indicare da 4 MΩ a 20 MΩ. Se una parte metallica accessibile non è collegata al telaio, lo strumento deve indicare valore infinito.

Misurazione delle correnti parassite ad apparecchio acceso

1. Inserire la spina direttamente in una presa di corrente, senza usare un trasformatore di separazione.
2. Montare in serie una resistenza di 2 kΩ 10 Watt fra una parte metallica accessibile all'esterno del televisore e un buon contatto di terra, p.es. tubazione dell'acqua (fig. 1).
3. Usare un voltometro per corrente alternata con una resistenza di ingresso di 1000 Ohm/Volt o più per misurare la tensione sulla resistenza.
4. Controllare ogni parte metallica accessibile e misurare la tensione in ogni punto.
5. Estrarre la spina dalla presa di corrente e riinserirla con gli spinotti invertiti. Ripetere tutte le misurazioni precedenti.
6. La tensione non deve superare in nessun punto 1,4 $V_{eff.}$ In caso contrario sussiste il pericolo di scossa elettrica: controllare e riparare il televisore prima di restituirlo al cliente.

Schaltungsaufbau für Prüfung im eingeschalteten Zustand
Schema di prova sotto tensione

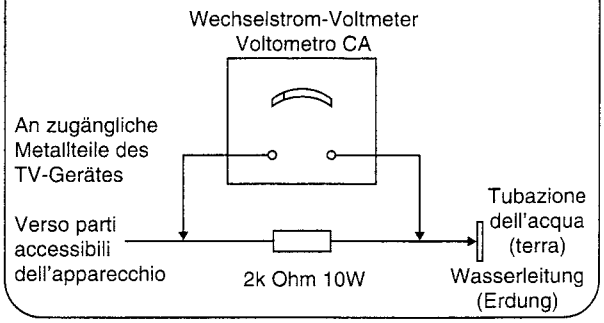

Abb. 1
Fig. 1

Raggi X
Attenzione

1. La parte ad alta tensione e il cinescopio sono generatori potenziali di raggi X.
2. Per l'uso di un apparecchio di prova del cinescopio si deve garantire che esso sia idoneo per un carico di 31,0 kV, senza generare raggi X.

Nota E' importante usare un voltometro preciso, regolarmente tarato.

1. Portare al minimo la luminosità.
2. Misurare l'alta tensione. Lo strumento dovrebbe indicare 29,0 kV ± 0,7 kV. Se l'indicazione supera questi limiti di tolleranza, eliminare immediatamente il difetto per non danneggiare altri componenti.
3. Per limitare la generazione di raggi X, è importante che venga usato esclusivamente il cinescopio previsto.

(GB) english

Note on electrostatic shielding

1. Electrostatically shielded MOS workstations

Components sensitive to electrostatic discharge must be handled at workstation with electrostatic shielding. An electrostatically shielded MOS workstation is fitted with discharge resistor which earth all conductive materials, including the technician working there. Dielectrics are discharged by air ionisation. The use of soldering irons and measuring equipment at shielded workstation is only possible in conjunction with isolating transformer in each of the devices used. Measuring equipment chassis are also earthed with discharge resistors.

2. Shielded packaging using conductive materials

To protect against electrostatic charges, electrically conductive plastics are used for packaging and transport purposes. Conductive plastics are available in the form of transparent protective bags, foam plastic, film sheeting or containers. Sensitive components requiring the use of protective packaging must only be packed and unpacked at shielded workstations.

Safety Precautions

General Guide Lines

1. These television sets are isolated from the electric power mains by the power transformer. An additional isolation transformer is necessary for servicing work on the primary side of the power transformer.
2. When servicing, observe the original lead dress in the high voltage circuits. If a short circuit is found, replace all parts which have been overheated or damaged by the short circuit.
3. Since many parts in the unit have special safely related characteristics, always use genuine producer replacement parts.

   Especially critical parts in the power circuit block should not be replaced with other makers. Critical parts marked with ⚠ in the circuit diagram and printed wiring board.
4. After servicing, see that all the protective devices such as insulation barriers, insulation papers, shields and isolation R-C combinations are correctly installed.
5. When the receiver is not being used for a long period of time, unplug the power cord from the AC outlet.
6. Potentials as high as 29,9 kV are present when this receiver is in operation. Operation of the receiver without the rear cover involves the danger of a shock hazard from the receiver power supply. Servicing should not be attempted by anyone who is not familiar with the precautions necessary when working on high voltage equipment. Always discharge the anode of the picture tube to the chassis before handling the tube.
7. After servicing make the following leakage current checks to prevent the customer from being exposed to shock hazards.

(F) français

Recommandations pour la protection contre les charges électrostatiques

1. Postes de travail MOS protégés électrostatiquement

La manipulation de composants sensibles aux charges électrostatiques doit impérativement se faire a un poste de travail MOS protégé électrostatiquement. Un tel poste de travail MOS protégé électrostatiquement met tous les matéraux conducteurs à la masse par l'intermédiaire de résistances de décharge, y compris la personne qui y travaille. Les nonconducteurs sont déchargés par ionisation de l'air. L'intégration de fers 3 souder et d'appareils de mesure dans le poste de travail MOS protégé électrostatiquement n'est admissible que par l'intermédiaire de transformateurs de séparation intégrés à chacun des appareils. Les terres des appareils de mesure sont également mises 3 la masse par l'intermédiaire de résistance de décharge.

2. Emballages de sécurité faits de matériaux conducteurs

Pou les protéger contre les charges électrostatiques, les composants sensibles sont emballes et transportes dans des matières plastiques conductrices d'électricité. Les matières plastiques conductrises existent en tant que sachets de protection noirs ou transparents, mousses, feuilles et aussi en tant que conteneurs. Les composants sensibles ne doivent être sortis de leu emballage conducteur ou y être emballes qu'au poste de travail MOS électrostatiquement protégé.

Consignes de sécurité

Généralités

1. Ces appareils sont séparés du secteur par un transformateur-convertisseur. Pour les travaux d'entretien côté primaire de ce transformateur, un transformateur de séparation est nécessaire.
2. Pendant les travaux d'entretien, les raccords de câbles initiaux ne doivent pas être intervertis. Ceci s'applique en particulier aux raccords dans la partie haute tension. En cas de court-circuit, toutes les pièces portant des traces visibles de surchauffe doivent être remplacées.
3. Comme diverses pièces de ces appareils ont des fonctions de sécurité, n'utiliser que des pièces de rechange d'origine. Les pièces critiques dans le bloc d'alimentation secteur ne doivent pas être remplacées par des pièces d'autres constructeurs. Dans le schéma des connexions et sur la figure illustrant la carte, toutes les pièces critiques portent le symbole ⚠ .
4. A la fin des travaux d'entretien, s'assurer que tous les dispositifs de sécurité tels que les baguettes et papiers isolants, les écrans et les éléments d'isolation R-C soit bien remis en place.
5. Quand le téléviseur reste longtemps inutilisé, débrancher le connecteur de a prise secteur.
6. En service, des tensions allant jusqu'à 20,9 kV sont en présence dans l'appareil. La mise en service du téléviseur sans le cache arrière entraîne un risque de choc électrique dans l'alimentation en courant du téléviseur. Les travaux d'entretien ne doivent pour cette raison pas être exécutés par les personnes non entièrement informées des consignes de sécurité et non familiarisées avec les appareils haute tension. Avant de toucher aux tubes images, leur anode doit toujours être déchargée sur le châssis du récepteur.
7. Une fois les travaux d'entretien achevés, réaliser les tests de courant de fuite pour protéger le client contre les dangers d'un éventuel choc électrique.

(D) deutsch

Demontage der Rückwand

Zum Abnehmen der Rückwand werden die drei Rückwandschrauben **R** herausgedreht und die fünf Rückwandverschlüsse **D** soweit geöffnet bis ein Knackgeräusch entsteht (Abb. 2).

(I) italiano

Smontaggio del pannello posteriore

Per togliere il pannello si svitano le tre viti **R** del pannello posteriore e girare le cinque i bloccaggi **D** fino a fine corsa (click) (fig. 2).

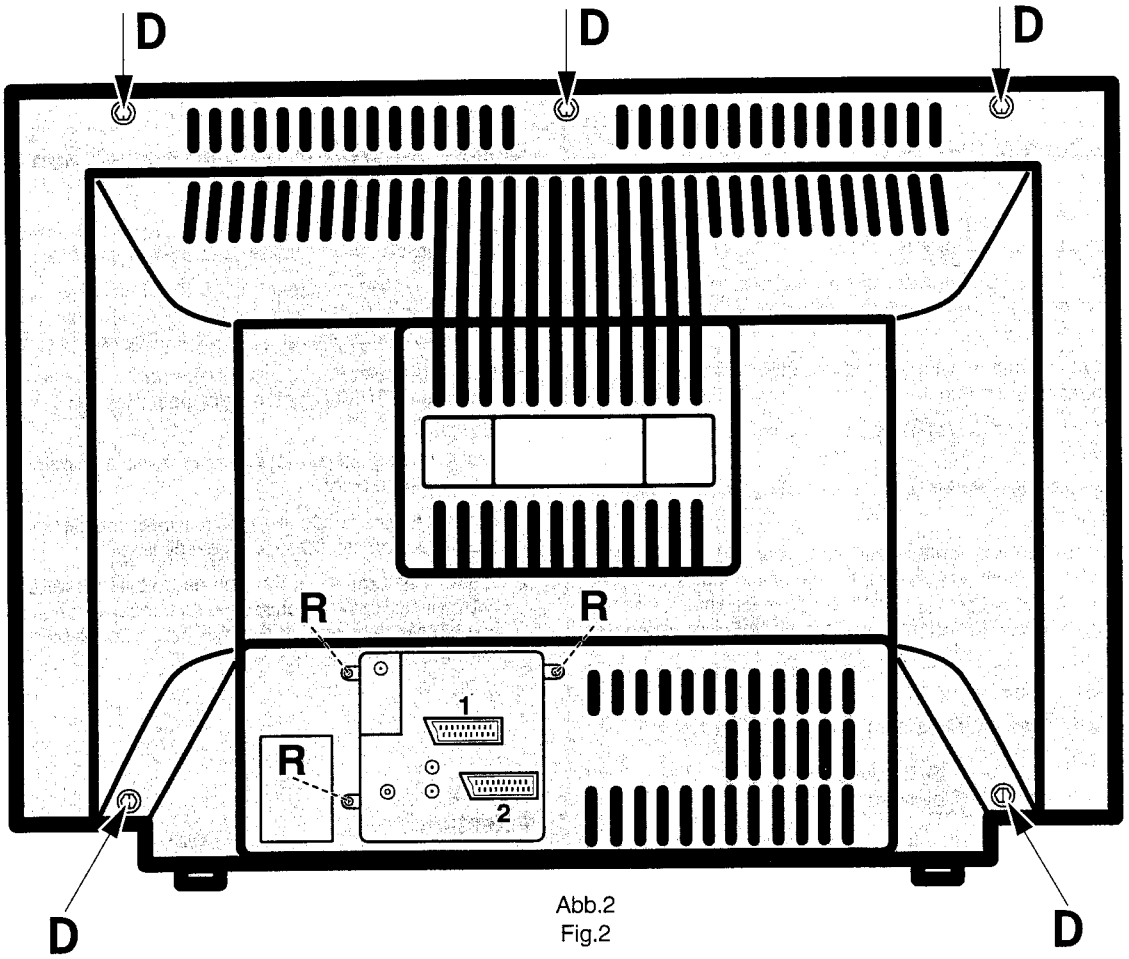

Abb.2
Fig.2

Abb. 2: Demontage der Rückwand
Fig. 2: Smontaggio del pannello posteriore
Fig. 2: Rear panel removal
Fig. 2: Démontage du panneau arrière

Gerätechassis in Reparaturstellung bringen

1. Das Chassis hinten leicht anheben und vorsichtig nach hinten aus dem Gerät herausziehen (Abb. 3).
2. Lösen Sie die Kabelfixsierungen. Drehen Sie jetzt das Chassis um 90° entgegen dem Uhrzeiger und stellen Sie das Chassis hinter dem Gerät ab (Abb. 4).
3. Nach erfolgter Reparatur/Einstellung müssen die Leitungen wieder in ihre ursprüngliche Lage gebracht und fixiert werden.

Come si porta il telaio in posizione di riparazione

1. Alzare leggermente il telaio sulla parte posteriore ed estrarlo cautamente dalla parte posteriore dell'apparecchio (fig. 3).
2. Allentare i fissaggi dei cavi. Girare il telaio di 90° verso sinistra e appoggiare il telaio dietro l'apparecchio (fig. 4).
3. Dopo la riparazione/regolazione riportare i cablaggi nella posizione originaria e fissarli.

(GB) english

Leakage current cold check

1. Unplug the AC cord and connect a jumper between the two prongs of the plug.
2. Turn on the receiver's power switch.
3. Measure the resistance value with an ohmmeter, between the jumpered AC plug and each exposed metallic cabinet part on the receiver, such as screw heads, aerials, connectors, control shafts etc. When the exposed metallic part has a return path to the chassis the reading should be between 4 MΩ and 20 MΩ. When the exposed metal does not have are turn path to the chassis the reading must be infinite.

Leakage current hot check

1. Plug the AC cord directly into the AC outlet. Do not use an isolation transformer for this check.
2. Connect a 2 kΩ 10 W resistor in series with an exposed metallic part on the receiver and an earth such as a water pipe (fig. 1).
3. Use an AC voltmeter with high impedance to measure the potential across the resistor.
4. Check each exposed Metallic part and check the voltage at each point.
5. Reverse the AC plug at the outlet and repeat each of the above measurements.
6. The potential at any point should not exceed 1,4 Vrms. In case a measurement is outside the limits specified, there is a possibility of a shock hazard, and the receiver should be repaired and rechecked before it is returned to the customer.

Hot check circuit
Schéma de essai sous tension

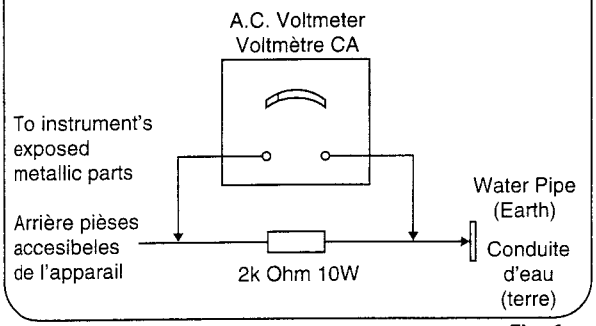

Fig. 1

X-Radiation warning

1. The potential sources of X-Radiation in TV sets are the high voltage section and the picture tube.
2. When using a picture tube test jig for service ensure that the jig is capable of handling 31.0 kV without causing X-Radiation.

NOTE: It is important to use an accurate periodically calibrated high voltage meter

1. Set the brightness to minimum.
2. Measure the high voltage. The meter should indicate 29,0 kV ± 0,7 kV if the meter indication is out of tolerance, immediate service and correction is required to prevent the possibility of premature component failure.
3. To prevent any X-Radiation possibility, it is essential to use the specified tube.

(F) français

Mesure de la résistance d'isolement quand l'appareil est arrêté

1. Débrancher le connecteur de la prise secteur et court-circuiter les deux broches du connecteur.
2. Actionner l'interrupteur du téléviseur.
3. Avec un ohmmètre, mesurer la résistance entre le connecteur de câble secteur ponte et chaque pièce métallique accessible du téléviseur, tels que les têtes de vis, les antennes, les axes du régulateur, les poignées, etc. Quand une pièce métallique accessible possède une ligne de retour au châssis, l'affichage doit indiquer entre 4 MΩ et 20 MΩ. Dans le cas contraire, l'affichage doit indiquer l'infini.

Mesure du courant de fuite quand l'appareil est en service

1. Brancher le connecteur directement à une prise secteur. Pour cette mesure, ne pas utiliser de transformateur de séparation.
2. Raccorder une résistance 2 kΩ 10 W en série à une pièce métallique accessible de l'extérieur du téléviseur et réaliser une mise à la terre appropriée, p. ex. tuyauterie d'eau (fig. 1).
3. Utiliser un voltmètre a courant alternatif avec une résistance d'entrée de 1000 Ω/volt ou plus pour mesurer la tension par la résistance.
4. Tester chaque pièce métallique accessible et mesurer la tension àchaque point.
5. Brancher le connecteur de façon inversée dans la prise et répéter toutes les mesures précédentes.
6. A aucun des points, la tension ne doit dépasser 1,4 V_{eff}. Si cette valeur n'est pas observée, un danger de choc électrique existe et le téléviseur doit être réparé et contrôlé avant de le rendre au client.

Rayons X
Attention:

1. La partie haute tension et le tube image sont des sources potentielles d'émission de rayons X dans les téléviseurs.
2. Quand on utilise un instrument de test des tubes images pour l'entretien, s'assurer qu'il peut supporter une charge de 31,0 kV sans entraîner de rayonnement X.

Remarque: Il est essentiel d'utiliser un voltmètre précis et régulièrement contrôlé.

1. Régler la luminosité au minimum.
2. Mesurer la haute tension. L'affichage de l'instrument doit indiquer 29,0 kV ± 0,7 kV. En cas de dépassement de cette tolérance, une réparation immédiate est nécessaire pour éviter un endommagement précoce des composants.
3. Pour limiter une émission éventuelle de rayons X il est essentiel de n'utiliser que des tubes images prescrits.

(D) deutsch

Reparaturstellung für die Leiterplatte Signal-Board

1. Die beiden Plastikhalter (A) entfernen (Abb.5).
2. Die Leiterplatte Signal-Board vom Basic-Board abnehmen; vorher müssen alle Anschlußkabel abgezogen werden.
3. Die beiden Schrauben (B) (Abb. 5) aus der AV-Abdeckung aus Kunstoff herausschrauben und die AV-Abdeckung durch Ausclipsen von der Leiterplatte Signal-Board abnehmen.
4. Die Metallabdeckung von der Leiterplatte Signal-Board abnehmen (Abb. 6). Den gleichen Vorgang bei der hinteren Metallabdeckung wiederholen (Abb. 7).
5. Die vier Verlängerungskabel an die Leiterplatte Signal-Board anschließen; darauf achten, daß die Leiterplatte Signal-Board die Leiterplatte Basic-Board nicht berührt (Abb. 8).
6. Nach erfolgter Reparatur/Einstellung müssen sämtliche Kabel wieder in ihre ursprüngliche Lage gebracht und fixiert werden.

Hinweis:
Die Verlängerungskabel werden als Reparatur-Teilesatz unter der Bestell-Nr. 396-90288.938 (2 St. / 13 pol., 270mm)
396-90288.988 (1 St. / 9 pol., 270mm)
171-90288.989 (1 St. / 6 pol., 400mm) geliefert.

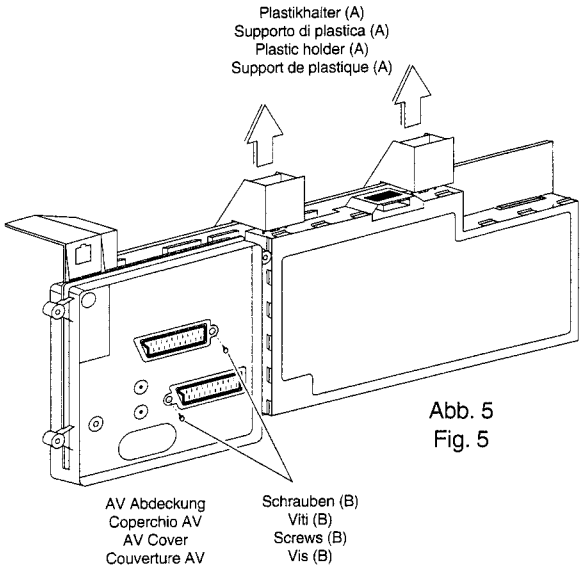

Abb. 5
Fig. 5

(I) italiano

Posizione di riparazione della piastra segnale

1. Togliere le due supporto di plastica (A) (fig. 5).
2. Staccare la piastra segnale dal piastra di fondazione. Prima staccare tutti i cablaggi.
3. Togliere le due viti (B) (fig. 5) dal coperchio di plastica dell'AV e, premendo i clip, smontare il coperchio dell'AV dalla piastra segnale.
4. Togliere il coperchio di metallo dalla piastra segnale (fig. 6). Ripetere l'operazione per il coperchio di metallo posteriore (fig. 7).
5. Collegare i quattro cavi di prolunga alla piastra segnale facendo attenzione che la piastra di base non tocchi la piastra segnale (fig. 8).
6. Dopo la riparazione/regolazione, riportare i cablaggi nella posizione originaria e fissarli.

NOTA:
Cavi di prolunga sono forniti come set di riparazione con il N° di codice 396-90288.938 (due volte / 13 pol., 270mm)
396-90288.988 (una volta / 9 pol., 270mm)
171-90288.989 (una volta / 6 pol., 400mm).

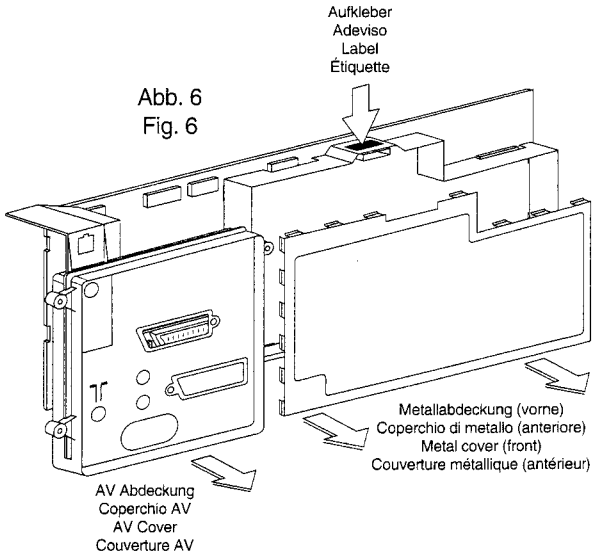

Abb. 6
Fig. 6

☞ Reparaturhinweis Signal - Board E 3000 !

Bei Fehlern auf dem Signal-Board gehen Sie bitte folgender maßen vor:
- Nehmen Sie den EAROM (I 1943) aus der Leiterplatte heraus. Das Gerät ist weiterhin spielfähig.
- Bekommen Sie jetzt ein stehendes Bild, ist der EAROM defekt, (etwaige Geometriefehler bleiben dabei unberücksichtigt).
- Ist der Fehler weiterhin vorhanden, liegt das an einem anderen Bauteil auf dem Signal-Board.
- wenn Sie das Signal-Board bei der Kundendienst-Zentrale Kronach tauschen wollen, setzen Sie den EAROM aus dem defekten Signal-Board in das Neue ein. So ersparen sie sich den Geräteabgleich und die Programmierung.

Wichtig!
Bei der Bestellung eines Signal-Boards bitte unbedingt die Software-Variante, z. B. A440/A1.xx (siehe Aufkleber auf Abschirmblech, Abb. 6) angeben.

☞ Nota di riparazione della piasta segnale E 3000

In caso di guasto della piastra segnale seguire le seguenti indicazioni:

- Estraete EAROM (I 1943) dal modulo. L'apparecchio è ancora funzionante.
- Se adesso, l'immagine è ferma l'EAROM è difettoso, (eventuali errori sulla geometria non sono da prendere in considerazione).
- Se il guasto si presenta ancora, esso è da ricercare su un altro componente della piastra segnale.
- In caso di permuta della piastra difettosa, tramite la Loewe Kronach, trattenete presso di voi l'EAROM, onde evitare la perdita dei dati memorizzati.

Importante:
Al momento dell' ordine della piastra segnale, siete pregati di descrivere le varianti Software; es. A440/A1.xx (vedi adesivo lamiera schermante, fig. 6).

GB english

Rear panel removal

Unscrew the three rear panel screws **R** to remove the rear panel and open the five rear panel locks **D** just as until there is a „cracking-noise" (fig. 2).

F français

Démontage du panneau arrière

Pour enlever la paroi arrière, dévissez les trois vis **R** et ouvrir les panneaux arrière les cinq fermetures **D** jusqu'on peut entendre un bruit de craquement (fig. 2).

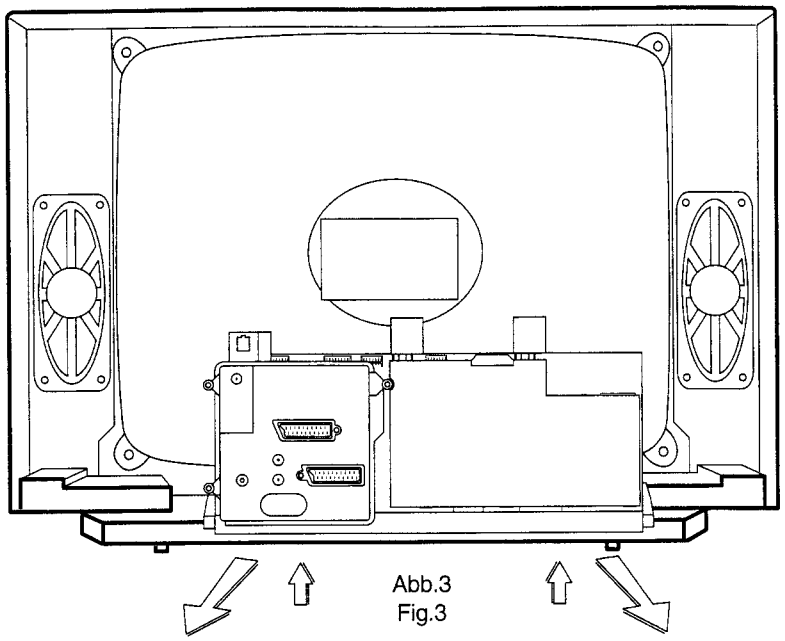

Abb.3
Fig.3

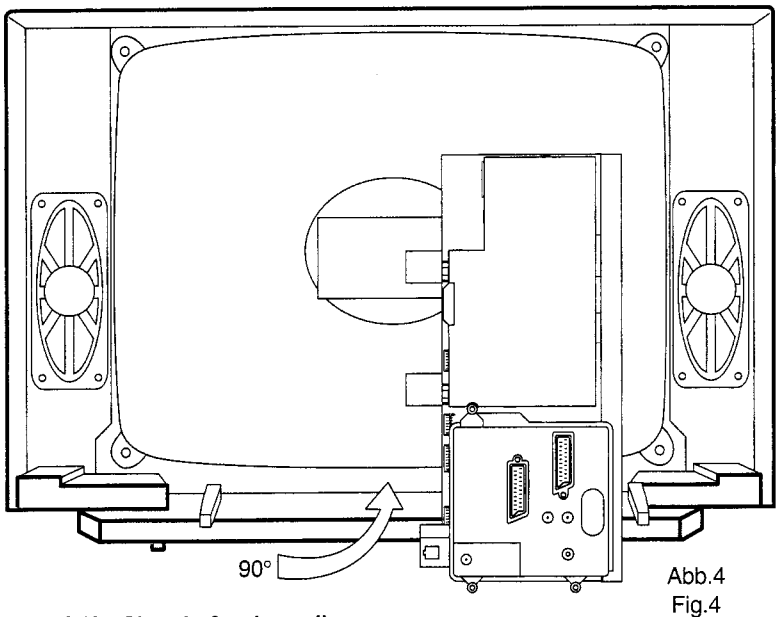

Abb.4
Fig.4

Abb. 3/4: Chassis-Servicestellung
Fig. 3/4: Posizione di servizio del telaio
Fig. 3/4: Chassis service position
Fig. 3/4: Position de maintenance châssis

How to move the chassis into the service position

1. Hold and lift the rear of the chassis and gently pull the chassis toward you (fig. 3).
2. Undo the cable fixtures. Turn the chassis through 90°anti-clockwise and place the chassis behind the set (fig. 4).
3. After servicing ensure all wiring is returned to its original position and fixed.

Châssis d'appareil en position de réparation

1. Lever légèrement le châssis a l'arrière et le sortir avec précautions de l'appareil vers l'arrière (fig. 3).
2. Desserrer les serre-câble. Tourner le châssis à 90° dans le sens inverse des aiguilles d'une montre et placer le châssis derrière l'appareil (fig. 4).
3. Une fois la reparation/réglage effectuée, les câbles doivent être remis dans leur position initiale et fixes.

(D) deutsch

Technische Daten

Profil 3070 / SAT / NICAM
mit Micro-Digital-Chassis E 3000

Bildröhre:	Black Line S 4:3/28", Bildschirmdiagonale70cm (sichtbar 66cm), Ablenkwinkel 110°, Heizspannung 6,3Veff, (28Vss)/290 mA, Entmagnetisierung nach jedem Netzeinschalten
Stromversorgung:	200-260 V~, 50/60 Hz
Leistungsaufnahme:	100 W (SB-Betrieb 5 W)
Vertikalfrequenz:	50 Hz, *) 60 Hz NTSC-M)
Horizontalfrequenz:	15625 Hz, *) 15750 Hz NTSC-M)
Maße:	80 x 55,9 x 47 (B x H x T)
Gewicht:	40 kg
Anschlüsse (vorne):	Kopfhörerbuchse getrennt regelbar
(hinten)	EURO-Buchse 1: für RGB, Y/C-Eingangssignale, RC 5, FBAS- und Ton-Ein/Ausgang, EURO-Buchse 2: RC 5, FBAS, Y/C- und Ton-Ein/Ausgang, zwei Cinch-Buchsen für Ton-Ausgang (regelbar), (Buchsen programmierbar via Dialog-Control-System), AV über Antennenbuchse
Besonderheiten:	TV-Timer-Programmierung mit VPT, Videokopierfunktion, Dialog-Control System IDC Plus, Zweiton-Decoder, digitales Abstimm- und Speicher-System, automatische Senderprogrammierung ACP, Sendersuchlauf, digitale Kanalanwahl, 100 Programmspeicherplätze 00-99, OSD Anzeige, Sharpness Control System (SCS), DTI Plus, automatische Lautstärkeanpassung AVC, Kindersicherung Plus, elektronischer Abgleich mit Fernbedienung, Hyperband-Tuner 8 MHz Standard B/G/D/K: 47 MHz - 861 MHz *) Hyperband-Tuner Multistandard 8 MHz : 47 MHz - 861 MHz PAL B/G/D/K/L/I • SECAM B/G/D/K/L NTSC-VIDEO (4,43) • NTSC-M (3,58) **) SAT-Tuner: 954 MHz - 2054 MHz Normenumschaltung erfolgt mit der Fernbedienung, serienmäßig Videotext-Decoder (TOP/FLOF)
Tonsystem:	2 x 20 W (Musik) an 4 Ohm, 4 Lautsprecher, Basisverbreiterung bei Stereo, Raumklang bei Mono

Profi 2170 / 2163 / SAT / NICAM / NICAM-L
Technische Daten (abweichend zu Profil 3070)

Bildröhre:	Profil 2163: Black Line S 24", Bildschirmdiagonale 66cm (sichtbar 59cm)
Anschlüsse:	*), **) (EURO-Buchse 2, zwei Cinch-Buchsen, Kopfhörer getrennt regelbar)
Tonsystem:	Lautspr.-Abschaltung über Kopfhörerbuchse, 2 x 10 W (Musik) an 4 Ohm, 2 Lautsprecher, *), **) 2 x 20 W (Musik) an 4 Ohm
Maße:	Profil 2163: 72,8 x 50,9 x 44 (B x H x T)
Gewicht:	Profil 2163: 34 kg

Contur 1270 / 1263 / SAT / NICAM
Technische Daten (abweichend zu Profil 2170 /2163)

Bildröhre:	Black Line 24/28",
Maße:	Contur 1270: 80 x 55,9 x 46,4 (B x H x T) Contur 1263: 72,8 x 50,9 x 43,4 (B x H x T)

Monaco 7700 / SAT
Technische Daten (abweichend zu Profil 2170)

Maße:	80 x 55,9 x 46,4 (B x H x T)

*) nur bei NICAM-L Geräten (Var. 60)
**) nur bei SAT-Geräten (Var. 23)

(I) italiano

Dati tecnici

Profil 3070 / SAT / NICAM
con telaio micro-digitale E 3000

Cinescopio:	Black Line S 4:3/33", diagonale 70 cm (visibile 66cm), angolo di deflessione 110 gradi, tensione riscaldamento 6,3 Veff (28 Vpp)/290 mA, Smagnetizzazione ad ogni accensione dell' apparecchio
Alimentatore:	200-260 V~, 50/60 Hz
Assorbimento:	100 W (Esercizio SB 5 W)
Frequenza verticale:	50 Hz, *) 60 Hz NTSC-M
Frequenza orizz.:	15625 Hz, *) 15750 Hz NTSC-M
Dimensioni:	80 x 55,9 x 47 (L x A x P)
Peso:	40 kg
Allacci (davanti):	Presa cuffia con regolazione separata
(dietro)	Presa EURO 1: RVB, segnali di ingresso Y/C, RC 5, per l'ingresso e l'uscita FBAS, presa EURO 2: RC 5, FBAS, per l'ingresso e l'uscita FBAS e del tono, due prese Cinch per l'uscita tono (regolabile), (prese programmabili con sistema di comando dialogo), AV tramite la presa di antenna, presa del secondo altoparlante
Particolarità:	Programmazione con VPT, doppiaggio, sistema di comando dialogo IDC Plus, decodificatore doppio audio, sistema di taratura e memorizzazione digitale ACP, selezione digitale canali, 100 posti di memoria programmi 00-99, indicatore di OSD, Sharpness Control System (SCS), DTI Plus, Automatic Volume Control AVC, Sicura bambini, taratura elettronica con telecomando tuner di iperbanda 8 MHz Standard B/G: 47 MHz - 861 MHz *) tuner di iperbanda multi standard 8 MHz: 47 MHz - 861 MHz PAL-B/G/D/K/L/I • SECAM-B/G/D/K/L NTSC-VIDEO (4,43) • NTSC-M (3,58) **) Tuner SAT: 954 MHz - 2054 MHz La commutazione di norma si effettua con telecomando, decodificatore televideo di serie (TOP/FLOF)
Sistema audio:	2 x 20 W su 4 Ohm, 4 diffusori, ampliamento di base (stereo), tono spaziale (mono)

Profi 2170 / 2163 / SAT / NICAM / NICAM-L
Dati tecnici (diversi da Profil 3070)

Cinescopio:	Profil 2163: Black Line S 24", diagonale 66cm (visibile 59cm)
Allacci:	*), **) (Presa EURO 2, due prese Cinch, presa cuffia con regolazione separata)
Sistema audio:	separazione tramite la presa cuffia, 2 x 10 W (Musica) su 4 Ohm, 2 diffusori, *), **) 2 x 20 W (Musica) su 4 Ohm
Dimensioni:	Profil 2163: 72,8 x 50,9 x 44 (L x A x P)
Peso:	Profil 2163: 34 kg

Contur 1270 / 1263 / SAT / NICAM
Dati tecnici (diversi da Profil 2170 /2163)

Cinescopio:	Black Line 24/28",
Dimensioni:	Contur 1270: 80 x 55,9 x 46,4 (L x A x P) Contur 1263: 72,8 x 50,9 x 43,4 (L x A x P)

Monaco 7700 / SAT
Dati tecnici (diversi da Profil 2170)

Peso:	80 x 55,9 x 46,4 (L x A x P)

*) solo per apparecchi NICAM-L
**) solo per apparecchi SAT

GB english

Service position for the signal board

1. Remove the two plastic holder (A) (fig. 5).
2. Remove the signal board from the Basic board, ensuring all leads are disconnected.
3. Remove the two screws (B) (fig. 5) from the plastic AV cover and unclip the AV cover from the signal board.
4. Removefrom the signal board (fig. 6). Do the same for the rear metal cover (fig. 7).
5. Fit the four extension leads to the signal board making sure that the signal board does not touch the basic board (fig. 8).
6. After servicing ensure all wiring is returned to its original position and fixed.

Note:
The extension lead wire kit is supplied as a service kit. Part number 396-90288.938 (twice / 13 pol., 270mm)
396-90288.988 (once / 9 pol., 270mm)
171-90288.989 (once / 6 pol., 400mm).

F français

Réparation de la carte à circuits imprimes «Signaux»

1. Enlever les deux support de plastique (A) (fig. 5).
2. Enlever la carte signaux du platine de fondation; auparavant, tous les câbles de raccordement doivent être débranchés.
3. Dévisser les deux vis (B) (fig. 5) du recouvrement AV en plastique et retirer celui-ci de la carte signaux en ôtant les clips.
4. Retirer le recouvrement métallique de la carte signaux (fig. 6). Procéder de la même manière pour le recouvrement métallique arrière (fig. 7).
5. Raccorder les quatre câbles de rallonge à la carte signaux; ce faisant, veiller à ce que la carte signaux ne touche pas à la carte mère (fig. 8).
5. Une fois la réparation/réglage effectuée, tous les câbles doivent être remis dans leur position initiale et fixes.

Remarque:
Les câbles de rallonge sont fournis comme jeu de pièces de réparation sous le numéro de référence
396-90288.938 (deux fois / 13 pol., 270mm)
396-90288.988 (une fois / 9 pol., 270mm)
171-90288.989 (une fois / 6 pol., 400mm).

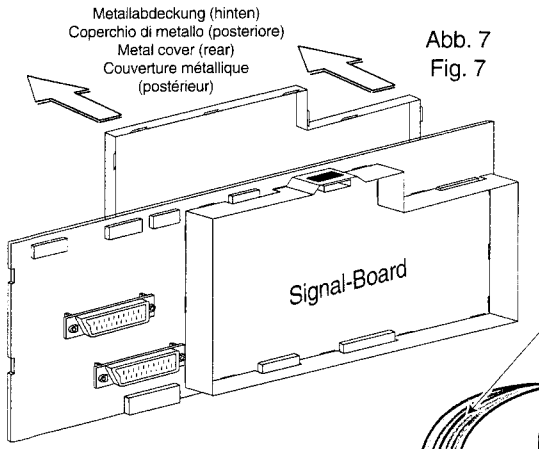

Abb. 7
Fig. 7

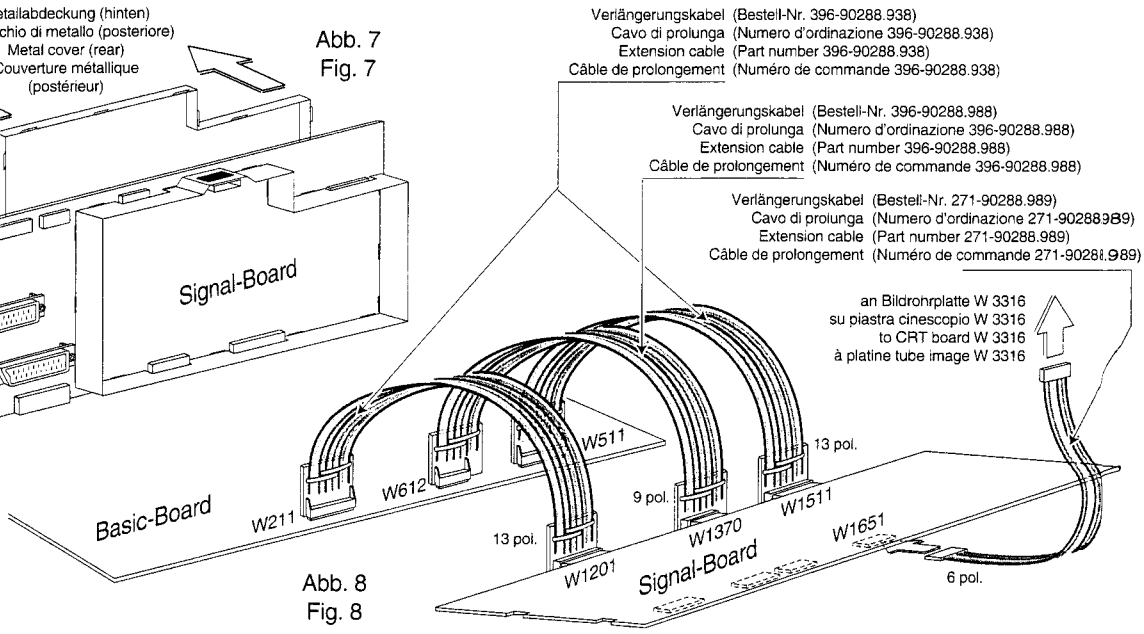

Abb. 8
Fig. 8

☞ Repair information for the signal board E 3000

If there is any error on the signal board, please proceed as described:
- Remove the EAROM (I 1943) from the printed circuit board. The TV is able to keep running.
- If you get a static picture, the EAROM is out of order (possible geometry errors remain unconsidered).
- If the error is still there, it's because of another component on the signal board.
- If you want to change the signal board at the service head office in Kronach, insert the EAROM from the damaged signal board into the new one. So you don't need to make the alignment and the programming of the TV set.

Important!
If you order a signal board, please make sure to indicate the software type e.g. A440/A1.xx (see label on the shielding case, fig. 6).

☞ Note d'information pour la maintenance du circuit signal E 3000.

En cas de panne sur la platine signal veuillez procéder comme suit:

- Retirer l'EAROM (I 1943) de son support. L'appareil est toujours apte à fonctionner.
- Si vous obtenez une image statique, l'EAROM est défectueuse (erreurs possibles et inconsidérées de la géométrie d' image).
- Si la panne persiste, c'est qu'il s'agit d'un autre composant sur le module signal.
- Si vous voulez changer la platine signal auprès de votre fournisseur Loewe Kronach, conservez l'EAROM de la platine défectueuse afin de l'insérer dans la nouvelle platine. De ce fait, vous n'aurez pas besoin de réaligner et de reprogrammer le téléviseur.

Important!
Si vous commandez un module signal, assurez vous d'indiquer le type de software utilisé dans le TV; par ex: A440/A1.xx (regardez l'étiquette boîtier écran, fig. 6).

Verdrahtungsplan • Schema di connessioni • Wiring diagram • Plan de câblage (E 3000)

mit Bedienteil -85841.070
con unità di comando
with control unit
avec bloc de commandes

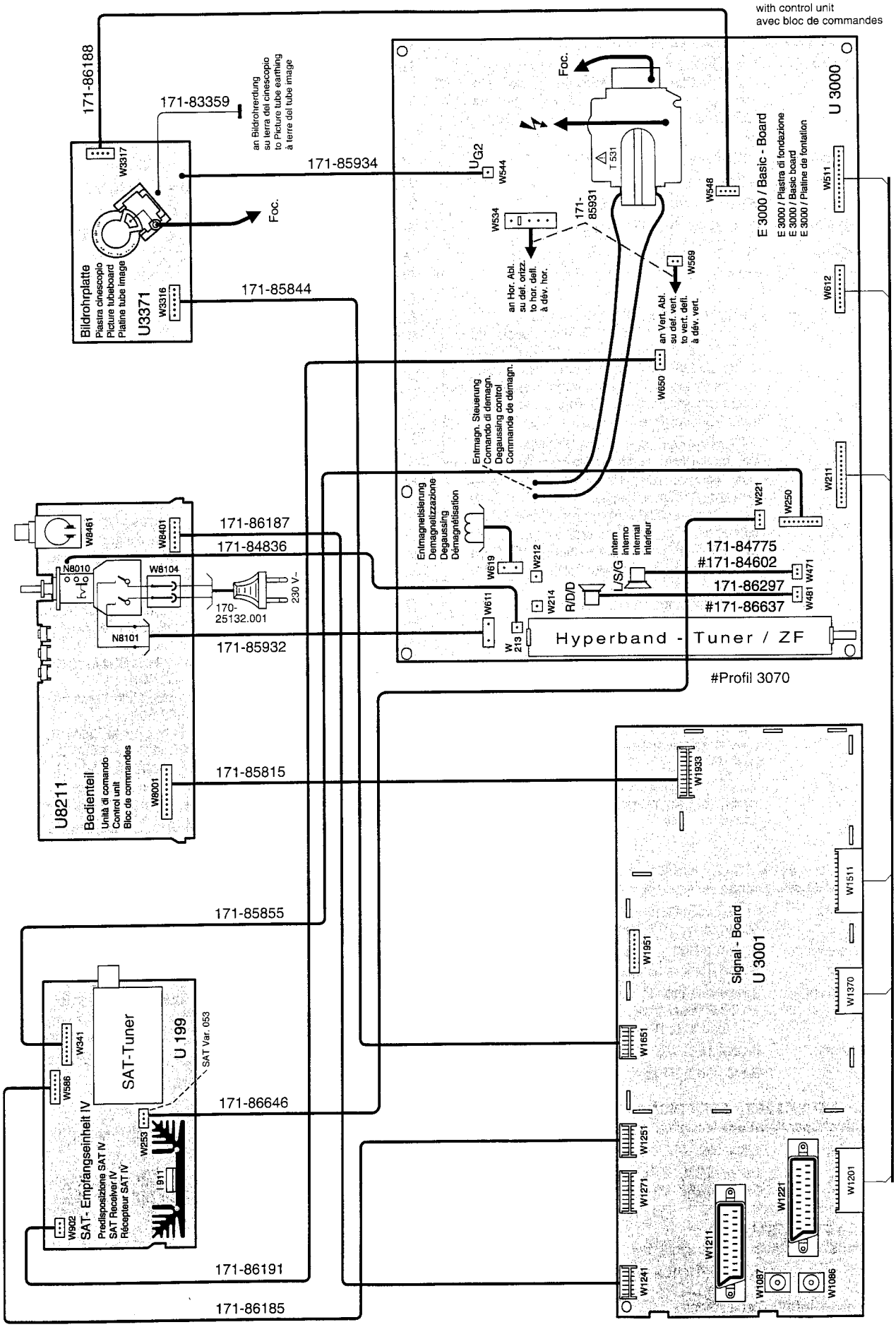

(GB) english

Technical specifications

Profil 3070 / SAT / NICAM
Calida Series with micro digital chassis E 3000

Picture tube:	Black Line S 4:3/28", picture diagonal length: 70cm (visible 66cm), deflection angle 110°, heating voltage 6.3 Vrms (28 Vp-p)/290 mA, degaussing each time the power is switched on
Power requirement:	200 to 260 V~, 50 or 60 Hz
Power consumption:	100 W (SB mode 5 W)
Vertical frequency:	50 Hz , *) 60 Hz NTSC-M
Horizontal freq.:	15625 Hz, *) 15750 Hz NTSC-M
Dimensions:	80 x 55,9 x 47 (W x H x D)
Weight:	40 kg
Connections (front):	Headphones jack with separate setting
(back)	EURO jack 1: for RGB, Y/C input signals, RC 5, CVBS and sound input/output, EURO jack 2: RC 5, CVBS, Y/C and sound input/output, two cinch jacks for sound output (regulable), (jacks programmable via dialogue control system), AV through antenna jack
Features:	TV Timer programming with VPT, Video Copy function, Dialogue control system IDC Plus, dual-sound decoder, tuning and memory system digital, digital channel selector ACP, 100 programme locations in memory 00 to 99, OSD indication, Sharpness Control System (SCS), DTI Plus, Automatic Volume Control AVC, Child Lock, electronic alignment with the remote control hyperband tuner 8 MHz Standard B/G: 47 MHz - 861 MHz *) hyperband tuner Multi Standard 8 MHz: 47 MHz - 861 MHz PAL/B/G/D/K/L/I • SECAM B/G/D/K/L NTSC-VIDEO (4,43) • NTSC-M (3,58) **) SAT tuner: 954 MHz - 2054 MHz Standard selection by means with the remote control, teletext decoder as standard feature (TOP/FLOF)
Audio system:	2 x 20 W for an impedance of 4 Ohm, 2 loudspeakers, base broadening for stereo, spatial sound for mono

Profi 2170 / 2163 / SAT / NICAM / NICAM-L
Technical Specifications (deviating from Profil 3070)

Picture tube:	Profil 2163: Black Line S 24", picture diagonal 66cm (visible 59cm)
Connections:	*), **) (EURO jack 2, two cinch jacks, headphones jack with separate setting)
Audio system:	speakers switch-off through headphones jack, 2 x 10 W (Music power) an 4 Ohm, 2 speakers, *), **) 2 x 20 W (Music power) an 4 Ohm
Dimensions:	Profil 2163: 72,8 x 50,9 x 44 (B x H x D)
Weight:	Profil 2163: 34 kg

Contur 1270 / 1263 / SAT / NICAM
Technical Specifications (deviating from Profil 2170 /2163)

Picture tube:	Black Line 24/28",
Weight:	Contur 1270: 80 x 55,9 x 46,4 (B x H x D)) Contur 1263: 72,8 x 50,9 x 43,4 (B x H x D)

Monaco 7700 / SAT
Technical Specifications (deviating from Profil 2170)

Weight:	80 x 55,9 x 46,4 (B x H x D)

*) only at NICAM-L equipment
**) only at SAT equipment

(F) français

Caractéristiques techniques

Profil 3070 / SAT / NICAM
Calida Série avec châssis micro digital E 3000

Tube image:	Black Line S 4:3/28", diagonale de l'écran 70 cm (visible 66cm), angle de déviation 110 degrés, tension de chauffage 6,3Veff, tension de crête à crête 28V, 290 mA, démagnétisation après chaque mise sous tension
Alimentation:	200 - 260 V~, 50 / 60 Hz
Puissance absor.:	100 W (Fonctionnement SB 5 W)
Fréquence vert.:	50 Hz, *) 60 Hz NTSC-M
Fréquence horiz.:	15625 Hz, *) 15750 Hz NTSC-M
Dimensions:	80 x 55,9 x 47 (L x H x P)
Poids:	40 kg
Connexions (devant):	Prise d'écouteur réglable séparément
(derrière)	Prise péritélévision 1: pour les signaux d'entrée RVB et Y/C, entrée/sortie signal RC 5, composé Y/C et son, prise péritélévision 2: pour entrée/sortie signal RC 5, composé Y/C et son, deux prises Cinch pour les signaux d'sortie son (réglable), (prises programmable par système de commande dialogue), AV pour prise d'antenne
Particularités:	Programmation de TV Timer avec VPT, fonction à copier, Système de commande dialogue IDC Plus, décodeur sons, système de syntonisation et de mémoire numérique ACP, sélection de canal numérique, 100 emplacements de mémoire 00-99, affichage de OSD, Sharpness Control System (SCS), DTI Plus, Automatic Volume Control AVC, Verrouillage Enfants, réglage électronique avec télécommande tuner hyperbande 8 MHz Standard B/G: 47 MHz - 861 MHz *) tuner hyperbande Multi Standard 8 MHz: 47 MHz - 861 MHz PAL/B/G/D/K/L/I • SECAM B/G/D/K/L NTSC-VIDEO (4,43) • NTSC-M (3,58) **) Tuner SAT: 954 MHz - 2054 MHz La commutation de norme avec télécommande, décodeur télétexte en série (TOP/FLOF)
Système audio:	2 x 20 W dans 4 Ohm, 2 haut-parleurs, propagation de base (stéréo), son spatial (mono)

Profi 2170 / 2163 / SAT / NICAM / NICAM-L
Caractéristiques techniques (différentes du Profil 3070)

Tube image:	Profil 2163: Black Line S 24", diagonale de l'écran 66cm (visible 59cm)
Connexions:	*), **) (Prise péritélévision 2, deux prises Cinch, prise d'écouteur réglable séparément)
Système audio:	la commutation intervient par le prise découteur, 2 x 10 W (Musique) dans 4 Ohm, 2 haut-parleurs, *), **) 2 x 20 W (Musique) dans 4 Ohm
Dimensions:	Profil 2163: 72,8 x 50,9 x 44 (L x H x P)
Poids:	Profil 2163: 34 kg

Contur 1270 / 1263 / SAT / NICAM
Caractéristiques techniques (différentes du Profil 2170 /2163)

Tube image:	Black Line 24/28",
Dimensions:	Contur 1270: 80 x 55,9 x 46,4 (L x H x P) Contur 1263: 72,8 x 50,9 x 43,4 (L x H x P)

Monaco 7700 / SAT
Caractéristiques techniques (différentes du Profil 2170)

Dimensions:	80 x 55,9 x 46,4 (L x H x P)

*) seulement pour appareils NICAM-L
**) seulement pour appareils SAT

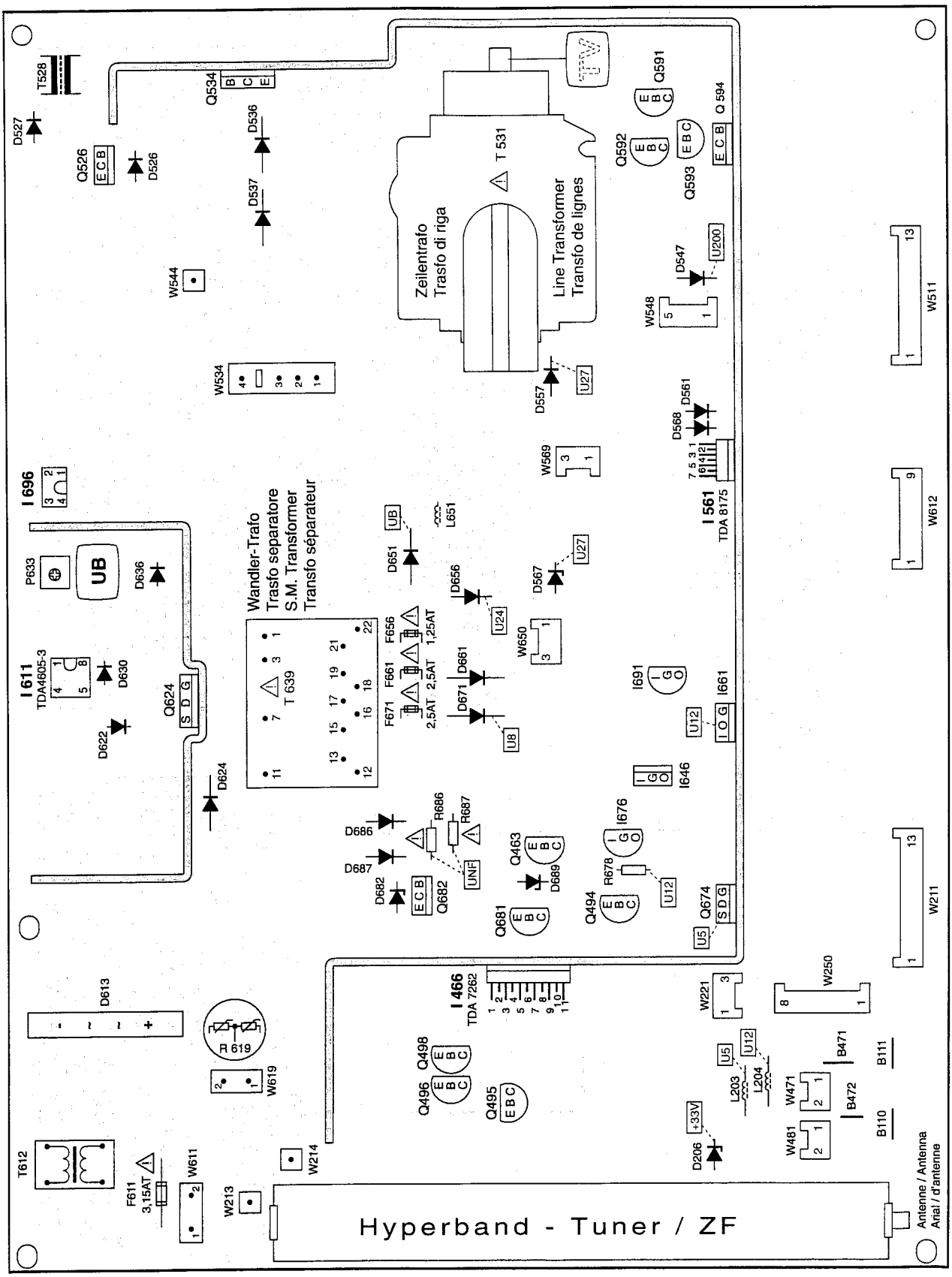

Service-Lageplan
Schema pratico di servizio
Service layout diagram
Schéma d'emplacement de service

Bestückungsseite
Lato componenti
Component side
Côté composants

Verdrahtungsplan • Schema di connessioni • Wiring diagram • Plan de câblage (E 3000)

mit Bedienteil -86383.070
co unità di comando
with control unit
avec bloc de commandes

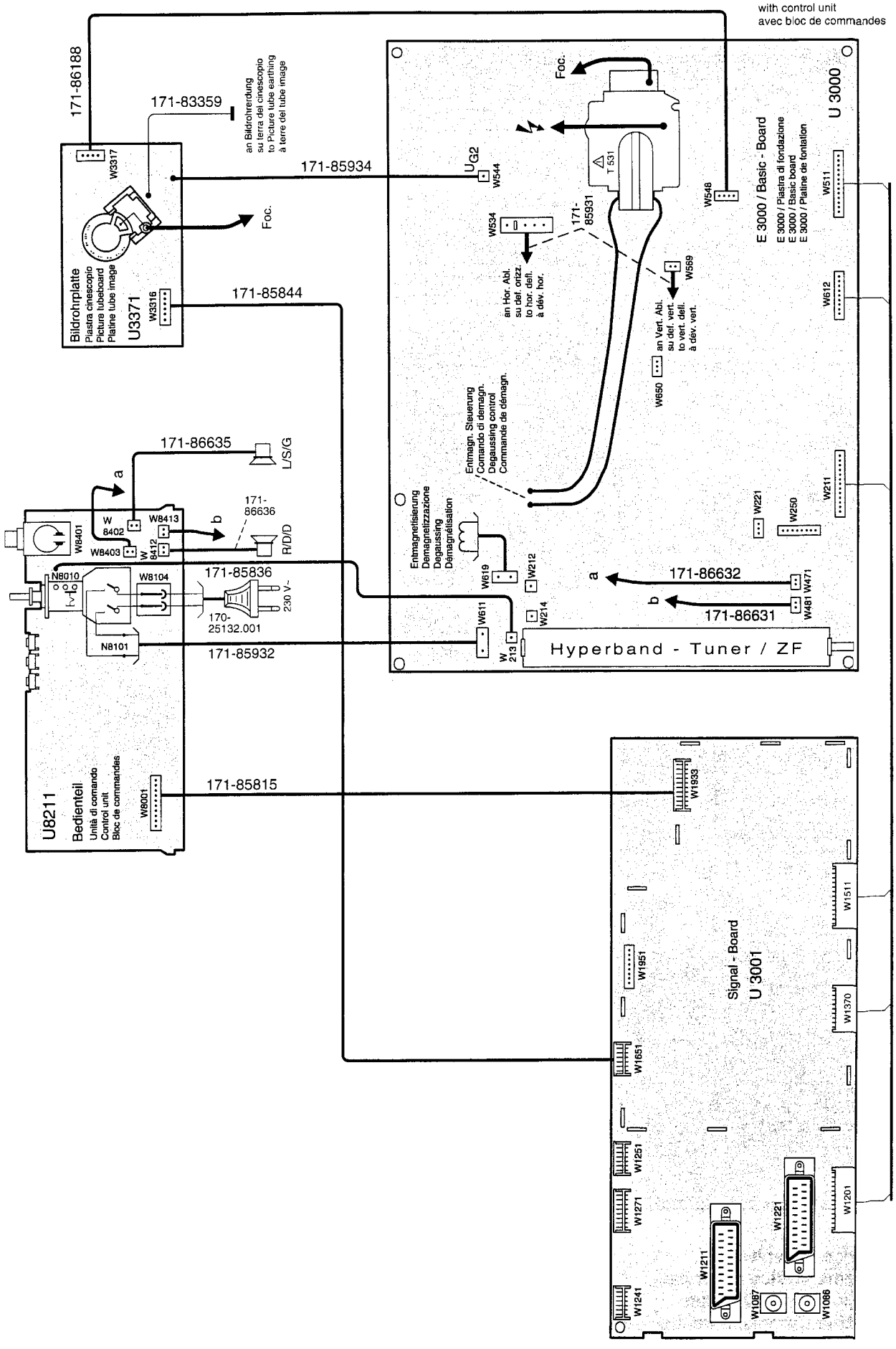

Anordnung der SERVICE-Mode-Befehle auf der Fernbedienung
Ordine dei comandi del "modo di servizio" sul telecomando
Arrangement of the SERVICE-mode commands on the remote control
Arrangement des instructions du mode SERVICE sur la télécommande

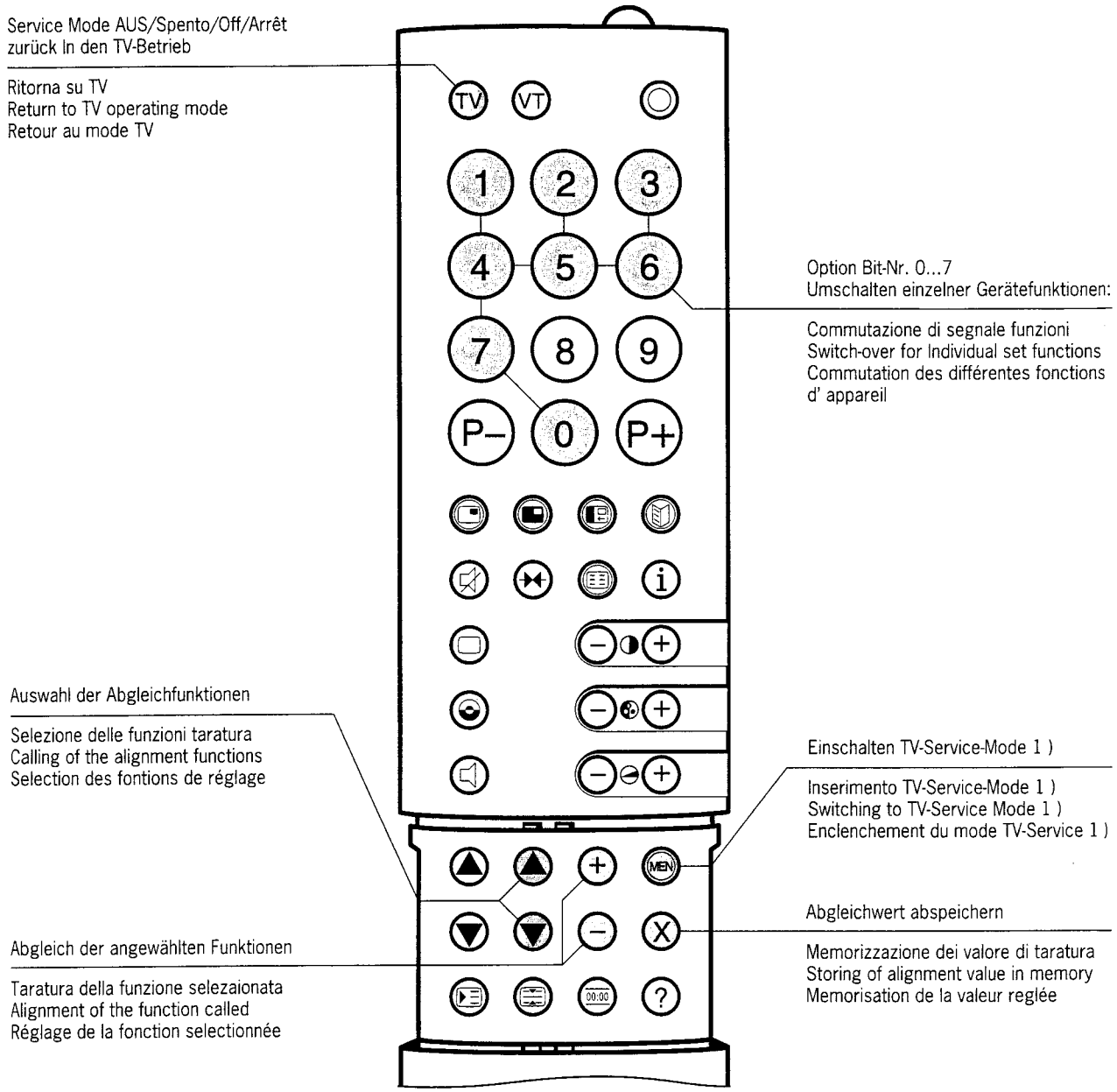

1) Funktionstaste ↻ auf der Ortsbedienung viermal drücken (Anzeige „Service" erscheint), anschließend innerhalb 1 sec. Taste „MEN" auf der Fernbedienung drücken.

1) Su comando locale premere quattro volte il tasto funzione ↻ (indicatori „Service" appare), successivo centro uno sec. premere il tasto „MEN" con il telecomando.

1) On the local control press function key ↻ four times (indication „Service" will appear), afterwards within a sec. press key „MEN" on the remote control.

1) Poussez quatre fois la touche function ↻ sur la commande locale (indication „Service" appareît), suivant en une sec. poussez la touche „MEN" sur la télécommande.

Signal - Board (E3000)

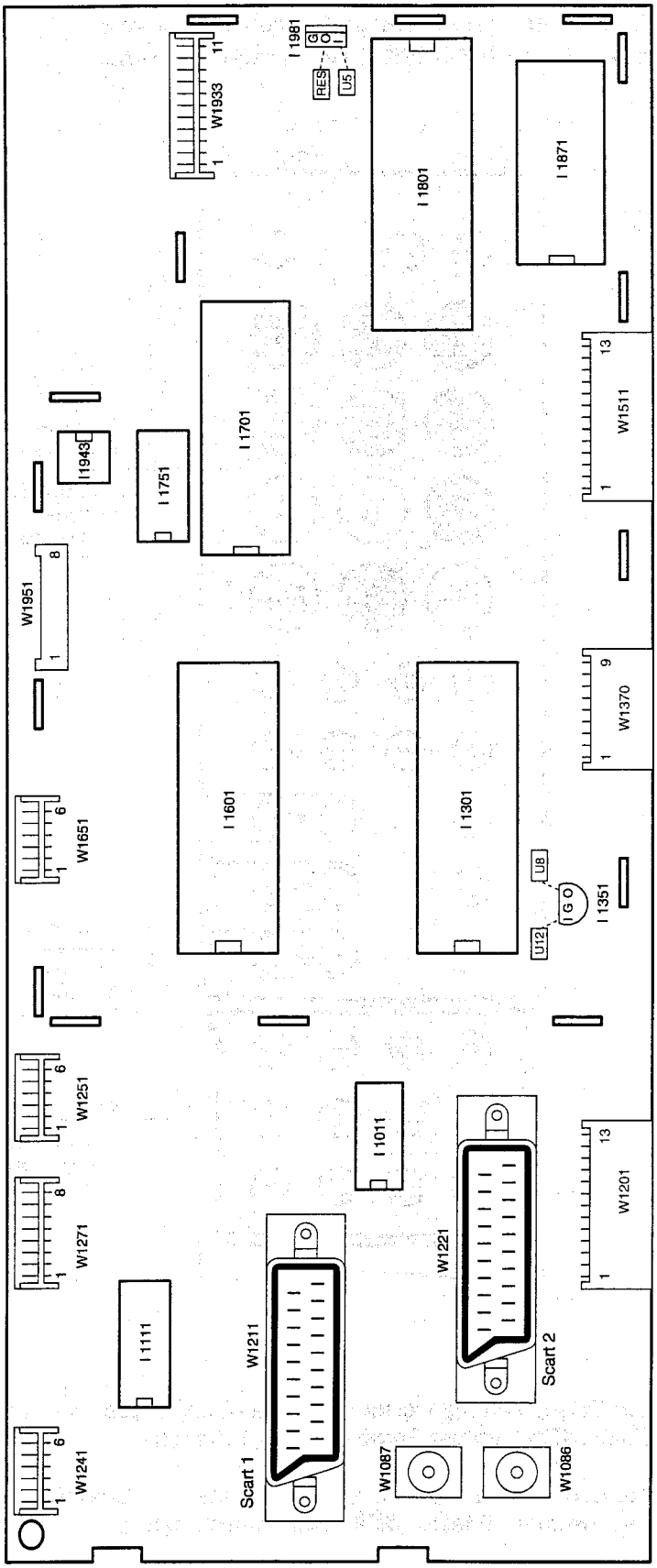

Service-Lageplan
Schema pratico di servizio
Service layout diagram
Schéma d'emplacement de service

Bestückungsseite
Lato componenti
Component side
Côté composants

Abgleich-Anweisung / Istruzioni Allineamento / Adjustment procedure / Instructions d'alignement

Abgleich funktion **Funzioni d'allineamento** **Allignment function** **Fonction d'alignement**	**Anzeige-Bildröhre** **z. B.** **Inticatore-cinescopio** **p. es.** **Display-picture tube** **e. g.** **Affichage écran** **p. ej.**	**Einstellwerte / Besonderheiten** **Particolarita della posizionatura / Valori di pos.** **Settings / special features** **Valeurs de réglage / Particularités**
10 OW-Amplitude 1 ampiezza EO 1 EW amplitude 1 amplitude EO 1	SERVICE 1 EW-Amp 1 xxx	Optimale Einstellung / Wechselseitig Regolazione ottimale / Alternato Optimum setting / Reciprocal Réglage optimal / Réciproque
11 OW-Amplitude 2 ampiezza EO 2 EW amplitude 2 amplitude EO 2	SERVICE 1 EW-Amp 2 xxx	
12 Trapez-Korrektur 1 correz. trapezoidale 1 trapezium comp. 1 correction trapèze 1	SERVICE 1 Trapez 1 xxx	Optimale Einstellung Regolazione ottimale Optimum setting Réglage optimal
13 Trapez-Korrektur 2 correz. trapezoidale 2 trapezium comp. 2 correction trapèze 2	SERVICE 1 Trapez 2 xxx	
14 hor. Austastung (Start) rivelazione orizz. (start) hor. blanking (start) suppression horiz. (start)	SERVICE 1 Start H-Blanking 1	Keine Einstellung vornehmen non effettuare alcuna regolazione do not adjust ne pas procéder à un réglage
15 hor. Austastung (End) rivelazione orizz. (fine) hor. blanking (end) suppression horiz. (fin)	SERVICE 1 End H-Blanking 49	
16 Y-Verzögerung ritardo Y Y delay retard Y	SERVICE 1 Y - Delay xxx	Optimale Einstellung Regolazione ottimale Optimum setting Réglage optimal
17 Farbhilfsträger Osz. Osc. del sottoportante colore sub-carrier osc. Oscillateur sous-porteuse couleur	SERVICE 1 Colour VCO xxx	automatischer Abgleich / Wert speichern mit Taste „X" allineamento automatico / memorizzare il valore con tasto „X" alignment automatical / store value with the „X" key alignement automatique / mémoriser les valeur avec touche „X" FuBK-Farbtestbild Immagine di prova colore (FuBK) Color test pattern (FuBK) Mire de couleur (FuBK)
18a UG2 Spannung Tensione UG2 Voltage UG2 Tension UG2 ☼ = 33 ◑ = 48	SERVICE 1 Ug2 Test R G B xxx xxx xxx	An den Farbendstufen messen ((MP 33s, 33t, 33u), welche die höchste Cutoff Spannung zeigt. Mit P3401 einstellen: CUT OFF = 160V±2,5 V (24-28") Misurare su stadio finale di colori (MP 33s, 33t, 33u), quale Cutoff tensione massimo indicati. Regolare con P 3401: CUT OFF = 160V±2,5 V (24-28") At colour output stage test (MP 33s, 33t, 33u) with the highest of the displayed Cutoff tension. Use P 3401 to adjust: CUT OFF = 160V±2,5 V (24-28") Mesurer à étage final de couleur (MP 33s, 33t, 33u), quei grande Cutoff tension affichées. Régler avec P 3401: CUT OFF = 160V±2,5 V (24-28") 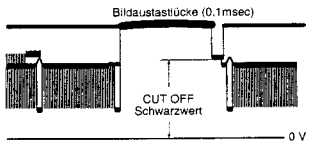
18b UG2 Spannung Tensione UG2 Voltage UG2 Tension UG2	SERVICE 1 Ug2 Test R G B xxx xxx xxx	Den höchsten der angezeigten Werte mit P 3362 (UG2) auf 50 ± 10 abgleichen. Bei richtiger Einstellung wird der TV-Ton hörbar. Il valore massimo indicati regolare con potenziomètrico P 3362 su 50 ± 10. Se la regolazione é corretto suono é udibile. The highest of the displayed values adjust with P 3362 potentiometer to 50 ± 10. At correct adjustment will the sound be audible. Régler la plus grande valeur affichées avec P 3362 sur 50 ± 10. Si le réglage a correct son a audible.
19 Cutoff-Referenzwert valore di riferimento cutoff cutoff reference value valeur de référence cutoff	SERVICE 1 Cutoff R G B xxx xxx xxx	Den höchsten Wert aus 18b einstellen und mit Taste „X" abspeichern. In der Graufläche die beiden anderen Werte so verändern und jeweils abspeichern, bis Normschwarz erscheint. Regolare il valore massimo da 18b, dopo memorizzare con tasto „X". Modificare e memorizzare gli altri due valori che nero e'neutrale. Adjust the highest values of 18b, then store with key „X". In the grey area alter and store the other two valeus until black becames standard. Régler la plus grande valeur de 18b, puis mémoriser avec touche „X". Modifier les deux autres valeurs et les mémoriser ce noir est standard.
20 Weißwert livello bianco white level valeur du blanc	SERVICE 1 White R G B xxx xxx xxx	Die dominierende Farbe auf 255 einstellen und mit Taste „X" abspeichern. In der Weißfläche die beiden anderen Werte so verändern und jeweils abspeichern, bis Normweiß erscheint. Regolare colore dominantesu 255, dopo memorizzare con tasto „X". Modificare e memorizzare gli altri due valori che bianco e'normalizzato. Adjust thedominant colour to 255, then store with key „X". In the white area alter and store the other two valeus until white becames standard. Régler la couleur dominante sur 255, puis mémoriser avec touche „X". Modifier les deux autres valeurs et les mémoriser ceblanc est normal.
21 max zuläß. Kontr. Cont. permesso massima max. permissible contr. Contraste admissible max.	SERVICE 1 Sub Contrast xxx	Keine Einstellung vornehmen non effettuare alcuna regolazione do not adjust ne pas procéder à un réglage
22 Option Byte 1 23 Option Byte 2 24 Option Byte 3 25 Option Byte 4	SERVICE 1 Option 1 7 6 5 4 3 2 1 0 1 0 1 0 0 0 0 0 SERVICE 1 Option 2 7 6 5 4 3 2 1 0 1 0 1 0 0 0 0 0 SERVICE 1 Option 3 7 6 5 4 3 2 1 0 0 0 0 0 1 0 0 1 SERVICE 1 Option 4 7 6 5 4 3 2 1 0 0 1 1 1 1 0 0 0	Achtung! Hier nur Eingaben machen und Speicherung vornehmen: a) im notwendigen Reparaturfall b) bei gewünschten Programm-/Normänderungen Abgleichart siehe Option Bytes Tabelle Caution! Here inputs and memorizing: a) in the event of necessary repairs b) if you wish to alter programs/norms for alignment method see bytes option Attenzione! Qui effettuare solo ingressi e memorizzazioni: a) in caso di necessita di riparazione b) per modifiche di programma/norma Per il tipo di sintonia vedi l'opzione tabella bytes Attention! Ne faire ici que des entrées et procéder à la mémorisation: a) dans le cas où une réparation est nécessaire b) dans le cas d'une modification de programme/norme souhaitée Genre d'alignement, voir tableau des bytes d'option

5. Hinweis zum Geometrieabgleich	**5. Istruzione per l'allineamento geometrico**	**5. Instructions on Geometry Alignment**	**5. Remarques concernant l'alignement de la géométrie**
Der Datensatz für die Bildgeometrie besteht für jede Bildfrequenz und jedes Bildformat aus den Parametern: - Vertikalamplitude - Vertikal-Linearität - Vertikal-Lage - Horizontal-Lage - Ost-West-Korrektur 2 - Trapezkorrektur 2 - Vertikal-Symmetrie - Vertikal DC - Horizontal-Amplitude - Ost-West-Korrektur 1 - Trapezkorrektur 1 Das heißt, für jede der nachfolgenden Kombinationen ist ein kompletter Satz dieser Geometrie-Werte im EAROM abgespeichert: - 50Hz und 4:3-Bildschirm - 50Hz und 16:9 (auf 4:3-Bildschirm) - 60Hz und 4:3-Bildschirm - 60Hz und 16:9 (auf 4:3-Bildschirm)	Il record di dati per la geometria dell'immagine è composto, per ogni frequenza video e ogni formato video, dai seguenti parametri: - ampiezza verticale - linearità verticale - posizione verticale - posizione orizzontale - correzione EO 2 - correz. trapezoidale 2 - simmetria verticale - CC verticale - ampiezza orizzontale - correzione EO 1 - correz. trapezoidale 1 Cioè per ognuna delle seguenti combinazione è memorizzato un set completo di questi valori geometrici: - 50Hz e schermo 4:3 - 50Hz e 16:9 (su schermo 4:3) - 60Hz e schermo 4:3 - 60Hz e 16:9 (su schermo 4:3)	The Data record for the picture geometry of each picture frequency and each picture format consists of the parameters: - vertical amplitude - vertical linearity - vertical position - horizontal position - EW correction 2 - trapezium corr. 2 - vertical symmetry - vertical DC - horizontal amplitude - EW correction 1 - trapezium corr. 1 This means that for each of the following combinations, a complete record of these geometry values is stored in the EAROM: - 50Hz and 4:3 screen - 50Hz and 16:9 (at 4:3-screen) - 60Hz and 4:3 screen - 60Hz and 16:9 (at 4:3 screen)	L'article de la géométrie de l'image est composé des paramètres suivants pour chaque fréquence et chaque format d'image: - amplitude verticale - linéarité verticale - position verticale - position horizontale - correction EO 2 - correction trapèze 2 - symétrie verticale - CC verticale - amplitude horizontale - correction EO 1 - correction trapèze 1 Cela veut dire que pour chacune des combinaisons suivantes, un jeu complet de ces valeurs de géométrie est mémorisé dans EAROM: - 50Hz et écran 4:3 - 50Hz et 16:9 (sur écran 4:3) - 60Hz et écran 4:3 - 60Hz et 16:9 (sur écran 4:3)

Abgleich-Anweisung / Istruzioni Allineamento / Adjustment procedure / Instructions d'alignement

Service-Mode E 3000	Ax.xx	20.09.95

1. Funktion	1. Funzione	1. Function	1. Fonction
Der Service-Mode macht den Abgleich *variabler* EAROM-Werte möglich und gestattet die Geräteprogrammierung über die EAROM-Programmierschnittstelle (via Scart 2) mittels "EAROM-Programmer". Mit Hilfe des Programmers ist es dem Außendienstmitarbeiter möglich, eine für "seinen" Bezirk übliche Standard-Geräteprogrammierung (Kanalnummern, Programmnamen und Analogwerte z. B. im Bereich von Kabelnetzen) in wenigen Sekunden mühelos und fehlerfrei durchzuführen. Beziehen Sie bitte den "EAROM-Programmer" über die LOEWE-Kundendienstzentrale Kronach. Eine detaillierte Gebrauchsanweisung liegt dieser nützlichen Servicehilfe bei, so daß an dieser Stelle nähere Ausführungen entfallen können. Es sei aber darauf hingewiesen, daß jeder EAROM-Programmer jeweils nur für einen LOEWE-Chassistyp verwendet werden darf. Das heißt, ein bisher für das Chassis C9003, eingesetzter Programmer darf nicht bei Geräten mit Chassis E3000 angewendet werden - und umgekehrt. Wird dies nicht befolgt, droht Gerätedefekt!	La modalità Service consente l'allineamento di valori EAROM *variabili* e permette la programmazione dell'apparecchio tramite l'interfaccia di programmazione EAROM (via Scart 2) mediante lo „EAROM-Programmer". Con questo Programmer il tecnico di assistenza clienti può eseguire la programmazione standard degli apparecchi in pochi secondi senza alcuna fatica né errore, cioè la programmazione usuale per la „sua" zona (numeri di canale, nomi dei programmi e valori analogici, ad es. nell'ambito della filodiffusione). Per ordinare lo „EAROM-Programmer" rivolgetevi alla Centrale di Assistenza Tecnica LOEWE Kronach. A questo utile dispositivo di manutenzione sono allegate dettagliate istruzioni per l'uso, per cui non occorre in questa sede fornire ulteriori dettagli. Tuttavia vorremmo ricordare che ogni EAROM-Programmer si può usare solo per un tipo di chassis LOEWE. Cioè un Programmer utilizzato finora per lo chassis C9003 non può essere usato negli apparecchi con chassis E3000 - e viceversa. Se non si rispettasse questa regola, si potrebbe danneggiare l'apparecchio!	Service mode permits the calibration of *variable* EAROM values and allows the set to be programmed via the EAROM programmer interface (via Scart 2) using the „EAROM programmer". Using the programmer, a service engineer can carry out a normal standard set programming for „his" district (channel numbers, programme names and analog values, e.g. in areas with cable net- works) with a few seconds with no effort and no mistakes. Order the "EAROM Programmer" via the LOEWE Service Department Kronach! Detailed operating instructions are supplied with this useful service so that no further details or descriptions are necessary at this point. It should be pointed out, however, that each EAROM programmer may only be used for one LOEWE chassis type. This means that a programmer previously used for the chassis C9003 must not be used for sets with chassis E3000 - and vice versa. If this is not observed, set damage may result!	Le mode maintenance permet l'alignement des valeurs variables EAROM et la programmation des appareils par l'interface de programmation EAROM (via Scart 2) au moyen de "programmeurs EAROM". A l'aide du programmeur, l'employé du service extérieur peut exécuter en quelques secondes, sans peine et sans erreur, une programmation ordinaire standard des appareils pour son "secteur" (numéros de canal, noms de programme et valeurs analogues, par ex. dans la marge des réseaux par canal). Veuillez vous procurer le "programmeurs EAROM", de la Centrale de Service Après-Vente LOEWE à Kronach. Un mode d'emploi détaillé est joint à cette assistance de service utile de telle sorte que nous pouvons nous dispenser, ici, de plus amples explication. Mais, nous tenons à attirer l'attention sur le fait que chaque programmeur EAROM ne doit être utilisé à chaque fois que pour un seul type de châssis LOEWE. Cela veut dire qu'un programmeur utilisé jusqu'à maintenant pour le châssis C9003 ne doit pas être applique sur les appareils ayant un châssis E3000 et vice versa. Si vous n'en tenez pas compte, il y aura risque de pannes des appareils!
2. Einstieg in den Service-Mode	**2. Attivazione del modo di servizio**	**2. Entering Service Mode**	**2. Entrée dans le mode maintenance**
Die Einstellfolge für den Service-Mode entnehmen Sie bitte vom Text des Bildes: „Anordnung der Service-Mode Befehle auf der Fernbedienung". Befindet sich nun das Gerät in der Service-Mode-Grundeinstellung "Aktionen mit dem EAROM-Programmer", wird dies mit folgender OSD-Einblendung dokumentiert (hier im Rahmen dargestellt!):	L'ordine dei lavori di regolazione nel modo di servizio - riportato nel testo del quadro „Ordine dei comandi del modo di servizio sul telecomando". Adesso l'apparecchio si trova in modalità Service - Posizione iniziale "Azioni con l'EAROM-Programmer", il che viene dimostrato dal seguente messaggio OSD (qui riportato all'interno del riquadro!):	The Adjustment sequence for the service mode is indicated in the pictures: „Arrangement of the service mode commands on the remote control". The set is now in the service mode basic routine „Actions with the EAROM programmer" and documents this with the following on-screen display (here shown in a frame!):	La série des réglages en mode service vous est donnée par le texte de l'image: „Arrangement des instructions du mode service sur la télécommande". L'appareil se trouve alors en position de base du service maintenance "Actions avec le programmeur EAROM" et le documente par la superposition OSD suivante (représentée ici dans le cadre!):

LOEWE	E3000	Ax.x	Xxxxx xxx	xxxxxx
(Hersteller	Chassis	Software (I 1871)	Bestell-Nr. (I 1871)	EAROM-Software
(fabbricante	telaio	software (I 1871)	No d'ordinazione (I 1871)	EAROM software
(producer	chassis	software (I 1871)	Part number (I 1871)	software EAROM
(fabricant	châssis	logiciel (I 1871)	No de commande (I 1871)	logiciel EAROM

SERVICE1

Gerät erwartet Programmierung von Extern durch EAROM-Programmer) — Program — (Set expects external programming via the EAROM programmer)

(L'apparecchio attende la programmazione esterna tramite l'EAROM-programmer) — Ext>> TV — (L'appareil attend la programmation de l'extérieur par le programmeur EAROM).

IC-Kennung / caratteristica IC — VDP 2403 / MSP 010 015 004 002 / TPU 14 — IC identification / identification IC

3. Bedienung innerhalb des Service-Mode	3. Comandi nel modo di servizio	3. Operation within Service Mode	3. Comm. à l'intérieur du mode maintenance
- Funktion wählen: Gelbe 'Curser' -Tasten - Wert verändern: mit den kleinen „+/–" -Tasten (nicht bei Option-Byte) mit den Ziffern-Tasten „0-9" (nur bei Option-Byte) - Wert speichern: mit der „X" -Taste - in Grundstellung: mit der „Menü" -Taste - Service-Mode verlassen: mit der „TV" -Taste	- Scegliere le funzioni: tasti „direzionali" gialli - Modificare il valore: con i piccoli tasti „+/–" (non in Option Bytes) con i tasti numerici „0-9" (solo in Option Bytes) - Memorizzare il valore: con il Tasto „X" - In posizione iniziale: con il tasto „Menu" - Uscita dal modo di servizio: con il tasto „TV"	- Select functions: yellow cursor keys - Change value: with small keys „+/–" (not for option bytes) with number keys „0-9" (only for option bytes) - Store value: with the „X" key - Return to start: with the „Menu" key - Exit from Service mode: with the „TV" key	- Sélectionner les fonctions: touches "Curseur" jaunes - Modifier les valeurs: avec les petites touches „+/–" (pas sur Option-Bytes) avec les touches numériques „0-9" (seulement sur Option-Bytes) - Mémoriser les valeurs: avec la touche „X" - En position de base: avec la touche „Menu" - Quitter le mode maintenance: avec la touche „TV"

4. Abgleichfunktionen / 4. Funzione d'allineamento / 4. Alignment function / 4. Fonction d'alignement

Abgleichfunktion Funzione d'allineamento Alignment function Fonction d'alignement	Anzeige-Bildröhre z. B. Inticatore-cinescopio p. es. Display-picture tube e. g. Affichage écran p. ex.	Einstellwerte / Besonderheiten Particolarita della posizionatura / Valori di pos. Settings / special features Valeurs de réglage / Particularités	
0 EAROM-Programmer EAROM-Programmer EAROM Programmer Programmeur EAROM	SERVICE 1 Program Ext >> TV	mit der Taste „X" Programmdaten laden/speichern con il Tasto „X" caricare/memorizzare dati programma with the „X" key load/store programme data avec la touche „X" charger/mémoriser les données de programme	mit den kleinen Tasten „+/–" umschalten Ext•TV/TV•Ext con i piccoli tasti „+/–" commutazione Ext•TV/TV•Ext with small keys „+/–" switch-over Ext•TV/TV•Ext avec les petites touches „+/–" commutation Ext•TV/TV•Ext
1 vertikal Amplitude ampiezza verticale vertical amplitude amplitude verticale	SERVICE 1 V-Amp xxx		
2 vertikal Symmetrie simmetria verticale vertical symmetry symétrie verticale	SERVICE 1 V-Sym xxx	Optimale Einstellung Regolazione ottimale Optimum setting Réglage optimal	FuBK-Farbtestbild immagine di prova colore (FuBK) Color test pattern (FuBK) Mire de couleur (FuBK)
3 vertikal Linearität linearita verticale vertical linearity linéarité verticale	SERVICE 1 V-Lin xxx		
4 vertikal DC CC verticale vertical DC CC verticale	SERVICE 1 vert. DC +16	Keine Einstellung vornehmen non effettuare alcuna regolazione do not adjust ne pas procéder à un réglage	
5 vertikal Lage posizione verticale vertical position position verticale	SERVICE 1 V-Pos xxx		
6 horizontal Amplitude ampiezza orizzontale horizontal amplitude amplitude horizontale	SERVICE 1 H-Amp xxx		
7 horizontal Lage posizione orizzontale horizontal position position horizontale	SERVICE 1 H-Pos xxx	Optimale Einstellung Regolazione ottimale Optimum setting Réglage optimal	FuBK-Farbtestbild Immagine di prova colore (FuBK) Color test pattern (FuBK) Mire de couleur (FuBK)
8 horizontal Lage RGB ext. posizione orizzontale RVB est. horizontal position RGB ext. position horizontale RVB ext.	SERVICE 1 RGB Pos xxx		
9 horizontal Lage VT posizione orizzontale TV horizontal position TT position horizontale TT	SERVICE 1 Text Pos xxx		

Option Byte-Tabelle / Tabella Byte di Opzione / Option Byte Table / Tableau Option Byte

Abgleichfunktion Funzione d'allineam. Alignment function Fonction d'alignement	Bit.- Nr. No. N°. No.	Bedeutung Significato Meaning Signification	"0"	"1"	Einstellung ab Werk Registrazione in fabbrica Adjusted in the factory Réglage en usine	
					Tuner Standard BG 260-86530.050	Tuner Multistandard 260-86520.051
	0	— — — — — —	— — — — —	— — — — — —	0	0
	1	— — — — — —	— — — — —	— — — — — —	0	0
	2	— — — — — —	— — — — —	— — — — — —	0	0
	3	System M/N	gesperrt blocked bloccato bloqué	zugelassen approved ammesso admis	0	1
	4	System L	gesperrt blocked bloccato bloqué	zugelassen approved ammesso admis	0	1
	5	System D/K	gesperrt blocked bloccato bloqué	zugelassen approved ammesso admis	1	1
	6	System I	gesperrt blocked bloccato bloqué	zugelassen approved ammesso admis	0	1
	7	B/G/NTSC4,4/PAL60Hz	gesperrt blocked bloccato bloqué	zugelassen approved ammesso admis	1	1
Option Byte 2	0	Suchlauf 250KHz/Schritt Ricerca 250KHz/passo Search 250KHz/step Recherche 250KHz/pas	gesperrt bloccato blocked bloqué	zugelassen ammesso approved admis	0	0
	1	— — — — — —	— — — — —	— — — — — —	0	0
	2	Adaptiv Mode für VCR	aus inserito off arrêt	ein inserito on marche	0	0
	3	Dunkeltastung Esplotazione del valore nero Blanking Effacer le faisceau	ein inserito on admis	aus spento off arrêt	0	0
	4	U1.. U6 Kanal für BG/DK/I/M U1.. U6 canale con BG/DK/I/M U1.. U6 channel for BG/DK/I/M U1.. U6 canal pour BG/DK/I/M	zugelassen ammesso approved admis	gesperrt bloccato blocked bloqué	0	0
	5	AGC Memory	aus inserito off arrêt	ein inserito on marche	1	1
	6	Hor. Rastung für OSD	aus inserito off arrêt	ein inserito on marche	0	0
	7	Tuner Version	Tuner Tuner Tuner Tuner	Tuner E 3000 Tuner E 3000 Tuner E 3000 Tuner E 3000	1	1
Option Byte 3	0	Fenster AFC Finestra AFC Window AFC Fenêtre AFC	gesperrt bloccato approved bloqué	zugelassen ammesso approved admis	1	1
	1	Bildschirmformat Formato schermo Picture screen format Format de l'écran	4:3	16:9	0	0
	2	Abschaltautomatik Automatico d'interruzione Switch off automatic Automatique de rupture	ein inserito on marche	aus spento off arrêt	0	0
	3	Fast blank	nur wenn AV1 programmiert solo in caso progr. AV1 only if programmed AV1 seul si progr. AV1	immer sempre always toujours	1	1
	4	Kontrastregelung "i - Kathode" Regolazione contrasto "i - catodo" Contrast control "i - cathode" Régulation contraste "i - cathode"	nein no no non	ja si yes oui	0	0
	5	*Sofort Start *Start subito *Immediately start *Start direct	aus spento off arrêt	ein inserito on marche	0	0
	6	Automatische Lautst. Regelung Controllo automatico del volume Automatical volume control Réglage automatique de volume	langsam lento slowly lent	schnell rapido quickly rapide	0	0
	7	FM-Kennung für D/K Caratteristica FM per D/K FM identification for D/K Identification FM pour D/K	aus spento of arrêt	ein inserito on marche	0	0
Option Byte 4	0	— — — — — —	— — — — —	— — — — — —	0	0
	1	Cinch Anschlüsse Collegamento Cinch Cinch connections Connexions Cinch	vorhanden presente available existant	nicht vorhanden non presente not available non existant	0	0
	2	Kopfhörerverstärker Amplificatore cuffia Headphone amplifier Amplificateur casque	vorhanden presente available existant	nicht vorhanden non presente not available non existant	0	1
	3	Automatische S-VHS-Kennung Caratteristica S-VHS automatico Automatical S-VHS identification Identification S-VHS automatique	aus spento off arrêt	ein inserito on marche	1	1
	4	S-VHS Frontanschlüsse Collegamento frontale S-VHS S-VHS-front terminals Connexions frontale S-VHS	vorhanden presente available existant	nicht vorhanden non presente not available non existant	1	1
	5	Sofort Start Start subito Immediately start Start direct	zugelassen ammesso approved admis	verboten vietato forbidden défendu	1	1
	6	Reset Erkennung Riconoscimento Reset Reset detection Reconnaissance Reset	gesperrt bloccato blocked bloqué	zugelassen ammesso approved admis	1	1
	7	Aktivierung des Startmenüs Attivare menu di start Start menu activate Activer menu de start	gesperrt bloccato blocked bloqué	zugelassen ammesso approved admis	0 (1)	0 (1)

* = zusammen mit Option Byte 4/Bit 5 • * = insieme con byte di opzione 4/Bit 5 • * = together with option byte 4/Bit5 • * = ensemble avec option byte 4/Bit 5

Abgleich-Anweisung / Istruzioni Allineamento / Adjustment procedure / Instructions d'alignement

6. Abgleichfunktionen außerhalb des Service-Mode (= Analoge Abgleichpunkte)
6. Funzioni di allineamento fuori della modo di servizio (= punti di allineamento analogici)
6. Alignment Funktions outside Service Mode (=AnalogAlignment Points)
6. Fonctions de réglage en dehors du service maintenance (analogue points d'alignement)

Abgleich Allineamento Ajustment Alignement	Signal Segnale Signal Signal	Voraussetzung Premesse Condition Condition	Meßp./Indik. Pto. di mis/Indic. Mst. point/Indic. P. de mes./Indic.	Einstellung Regolazione Ajustments Réglage	Einstellwerte/Besonderheiten Particolarita della pos./Valori di pos. Settings/special features Valeurs de réglage/Particularités	Oszillogr./Bildschirmdarst. Oscillogr./Illust. schermo Oscillogr./screen display Oscillogr./Repres. d'écran
Betriebsspannung tensione d'esercizio operating voltage tension de service	Testbild Immag. di prova test pattern Mire	220/230 V ~ 220/230 V ~ 220/230 V ~ 220/230 V ~	Bildschirm schermo screen écran	P 633 (Basic Board)	150 V ± 0,5 V (24-28") 126 V ± 0,5 V (21") auf richtige hor. Amplitude achten attenzione per ampiezza orizzontale pay attention to correct hor. amplitude attention à la bonne amplitude horizontale	
Focus fuoco focus focus	Testbild Immagine d prova test pattern Mire		Bildschirm schermo screen écran	Focus am Zeilentrafo fuoco su trasformatore riga focus at line transformer Focalisation sur le transfor. de lignes	Optimale Einststellung Regolazione ottimale Optimum setting Réglage optimal	

Lageplan • Schema pratico • Layout diagram • Plan de localisation

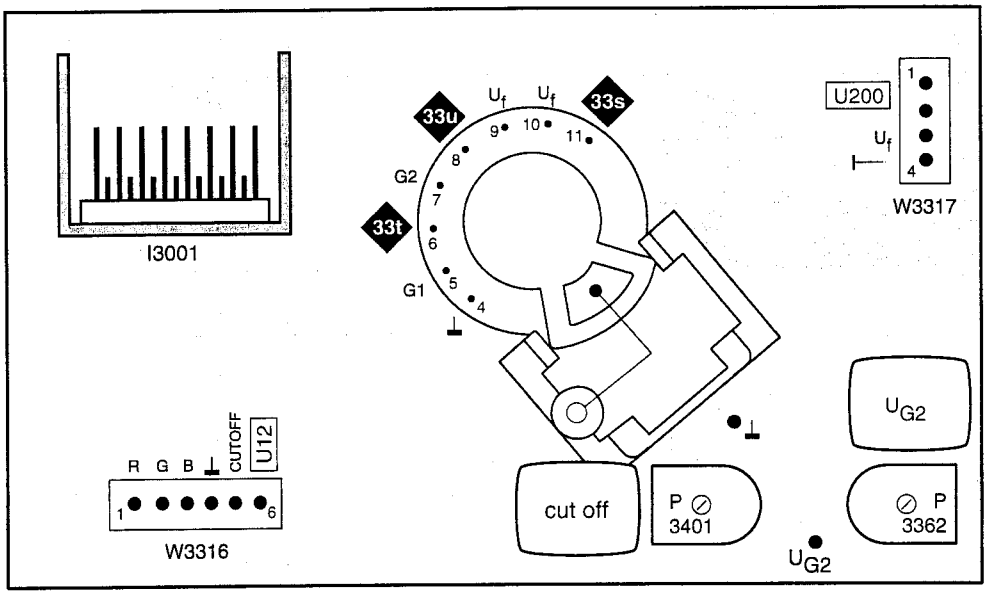

Bildrohrplatte
Piastra cinescopio
Picture tube board
Platine tube image
Lötseite - Lato saldature
Solder side - Côté soudure

FuBK-Farbtestbild
Immagina di prova colore (FuBK)
Colour test pattern (FuBK)
Mire de couleur (FuBK)

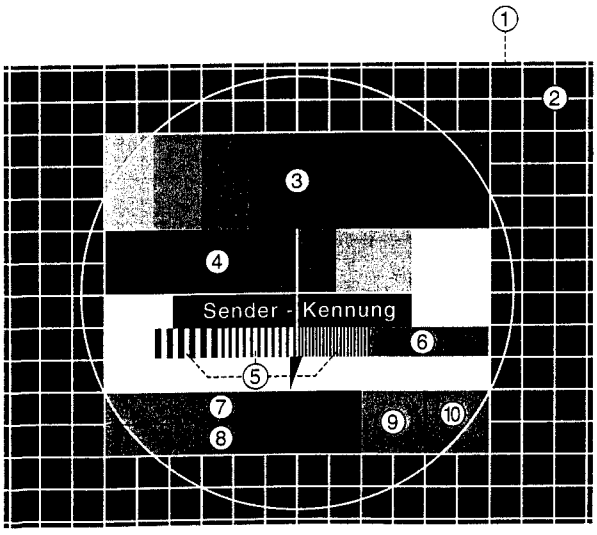

Bildbestandteile

1) **Graufeld** (30% weiß)
2) **Gitternetz** (15 hor.- 19 vert. Linien)
3) **Farbbalken** (75% weiß, gelb, cyan, grün, purpur, rot, blau, schwarz)
4) **Graustufe** (0-25-50-75-100% weiß)
5) **Frequenzgruppe** (1-2-3 MHz)
6) **Orangefeld** (4,43 MHz/Phase G-Y=0)
7) **Rotkeil** (±V Sägezahn)
8) **Blaukeil** (+U Sägezahn)
9) **Graufeld** (+V)
10) **Graufeld** (±U)

Picture components

1) **Grey field** (30% white)
2) **Grid network** (15 hor.- 19 vert. Line)
3) **Colour bar** (75% white, yellow, cyan, green, purple, red, blue black)
4) **Shade of grey** (0-25-50-75-100% white)
5) **Frequency group** (1-2-3 MHz)
6) **Orange field** (4,43 MHz/Phase G-Y=0)
7) **Red wedge** (±V Sawtooth)
8) **Blue wedge** (+U Sawtooth)
9) **Grey field** (+V)
10) **Grey field** (±U)

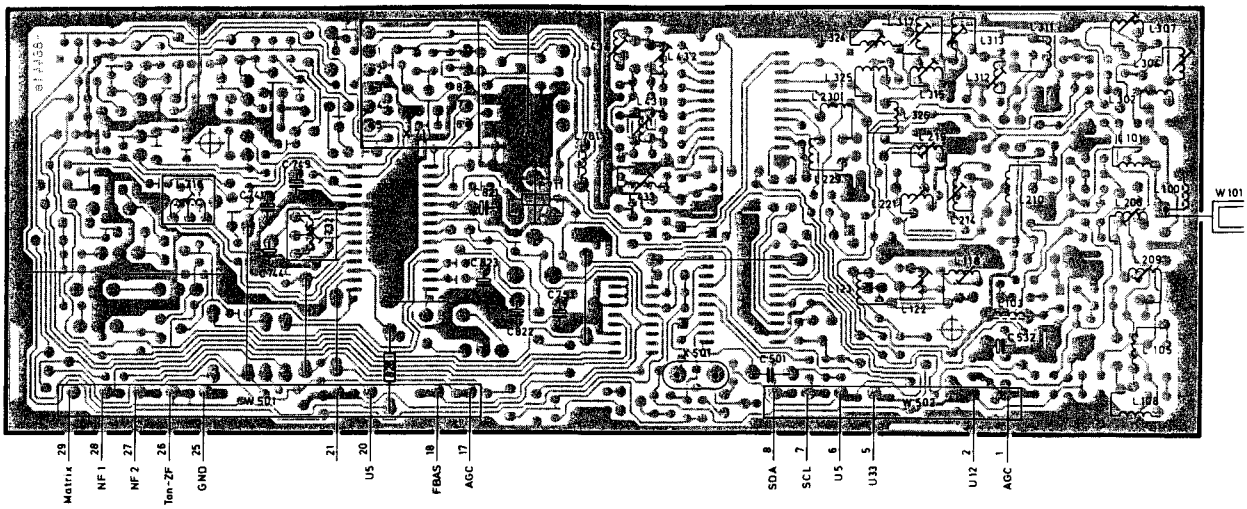

Ltpl. Hyperband-Tuner / ZF-Verstärker 396-86530.050
Piastra Tuner di iperbanda / amplificatore FI
Hyperband Tuner IF/ amplifier P.C.B.
Platine Tuner de hyperbande / amplificateur FI
Bestückungsseite - Lato componenti - Component side - Côté composants

Vorziffer 4 . . .
Prefisso
Leading number
Indice

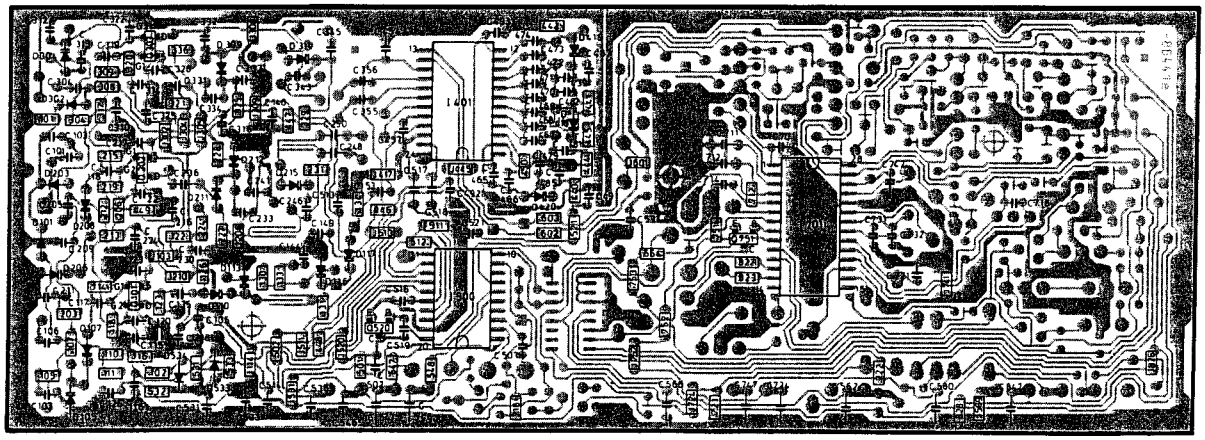

Ltpl. Hyperband-Tuner / ZF-Verstärker 396-86530.050
Piastra Tuner di iperbanda / amplificatore FI
Hyperband Tuner IF/ amplifier P.C.B.
Platine Tuner de hyperbande / amplificateur FI
Lötseite - Lato saldature - Solder side - Côté soudure

Vorziffer 4 . . .
Prefisso
Leading number
Indice

Infrarot-Fernbedienung FB 300 **263-85000.056/061**
Telecomando infrarosso FB 300
Infrared remote control handset FB 300
Télécommandes à infrarouge FB 300

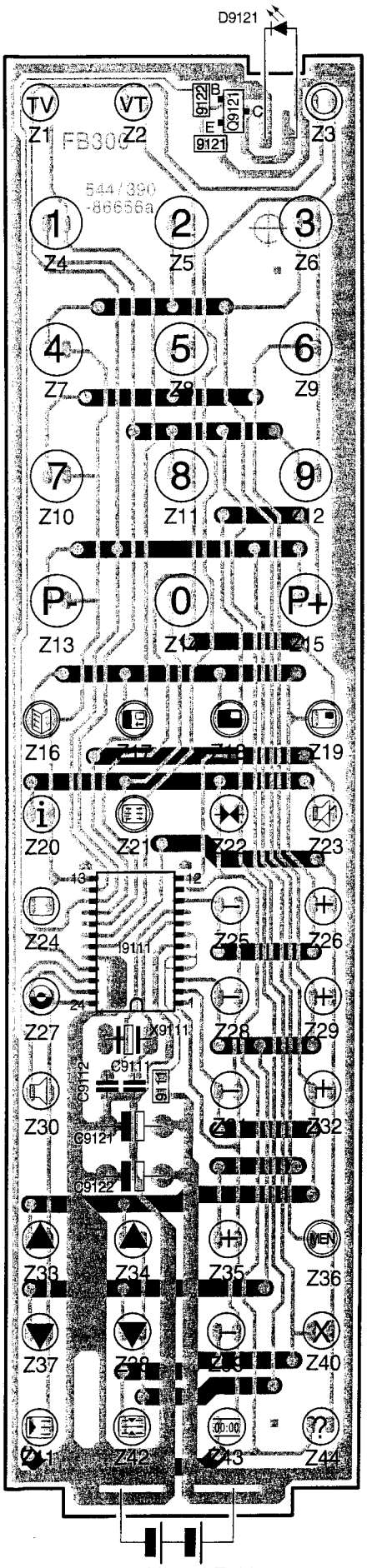

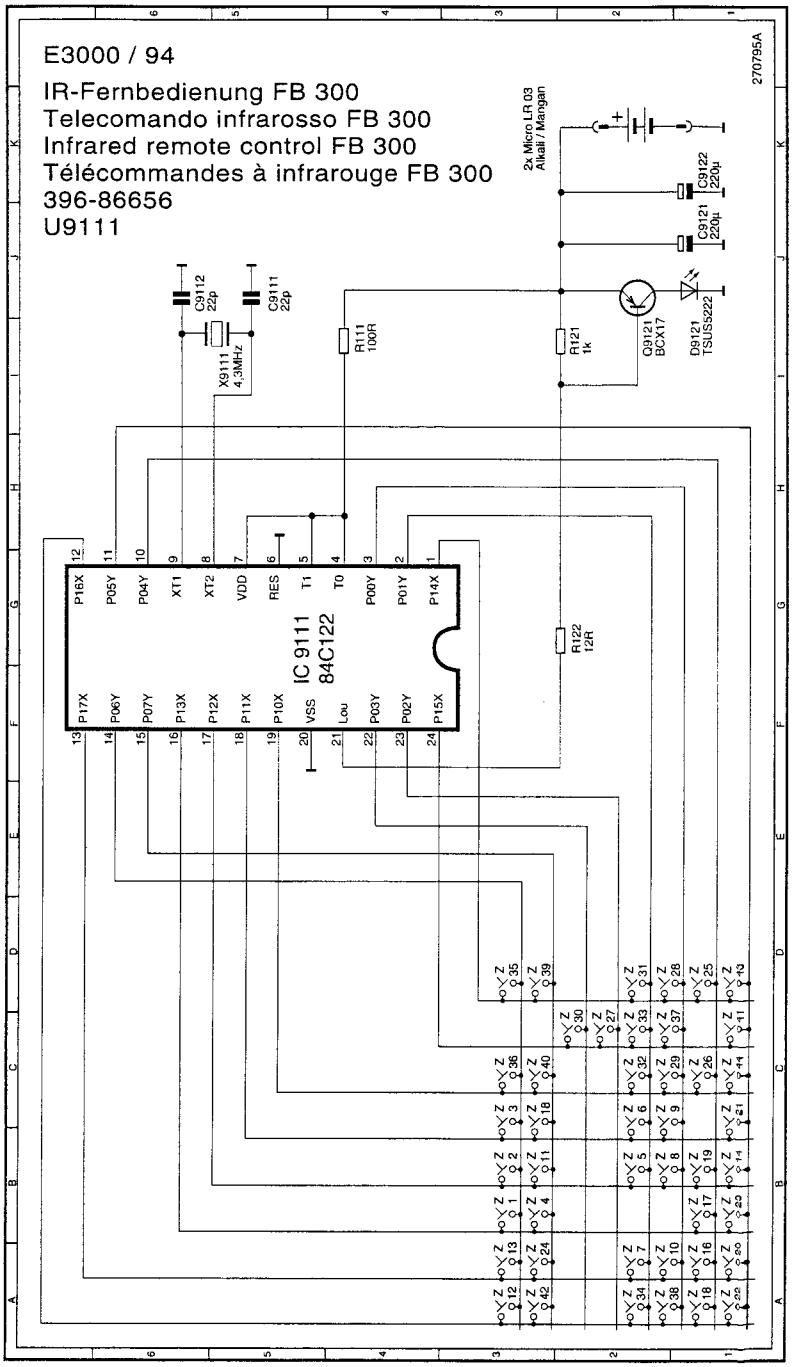

Ltpl. Infrarot-Fernbedienung FB 300 **396-86656.050**
Piastra telecomando infrarosso FB 300
Infrared remote control P.C.B. FB 300
Platine télécommandes à infrarouge FB 300
Lötseite - Lato saldature - Solder side - Côté soudure

UHF-Vorstufe
Stadio iniziale UHF
UHF input stage
Etage d'entrée UHF

VHF-Oszillator und Mischer
Oscillatore VHF
VHF Oscillator and Mixer
Oscillateur VHF

Bandschalter und Abstimmspannungserzeugung
Band switch and tuning voltage generator
Commutatore di banda e generatore tensione di sintonizzazione
Selector de bandas y generador de tensión de sintonización

VHF-Hyperband-Vorstufe
VHF-hyperband preamplifier
Stadio d'entrata iperbanda VHF
Preamplificador de hiperbanda VHF

Videodemodulator
Demodulatore video
Video demodulator
Demodulateur video

Tondemodulator
Demodulatore suono
Sound demodulator
Demodulateur son

Vorziffer 4...
Prefix
Prefissio
Cifra Previa

Benennung:		
Tuner-ZF-Einheit E3000 Standard B/G		
Code/Teile-Nr.:	Index	Schaltbezeichnung
260-86530.050	D	

220295

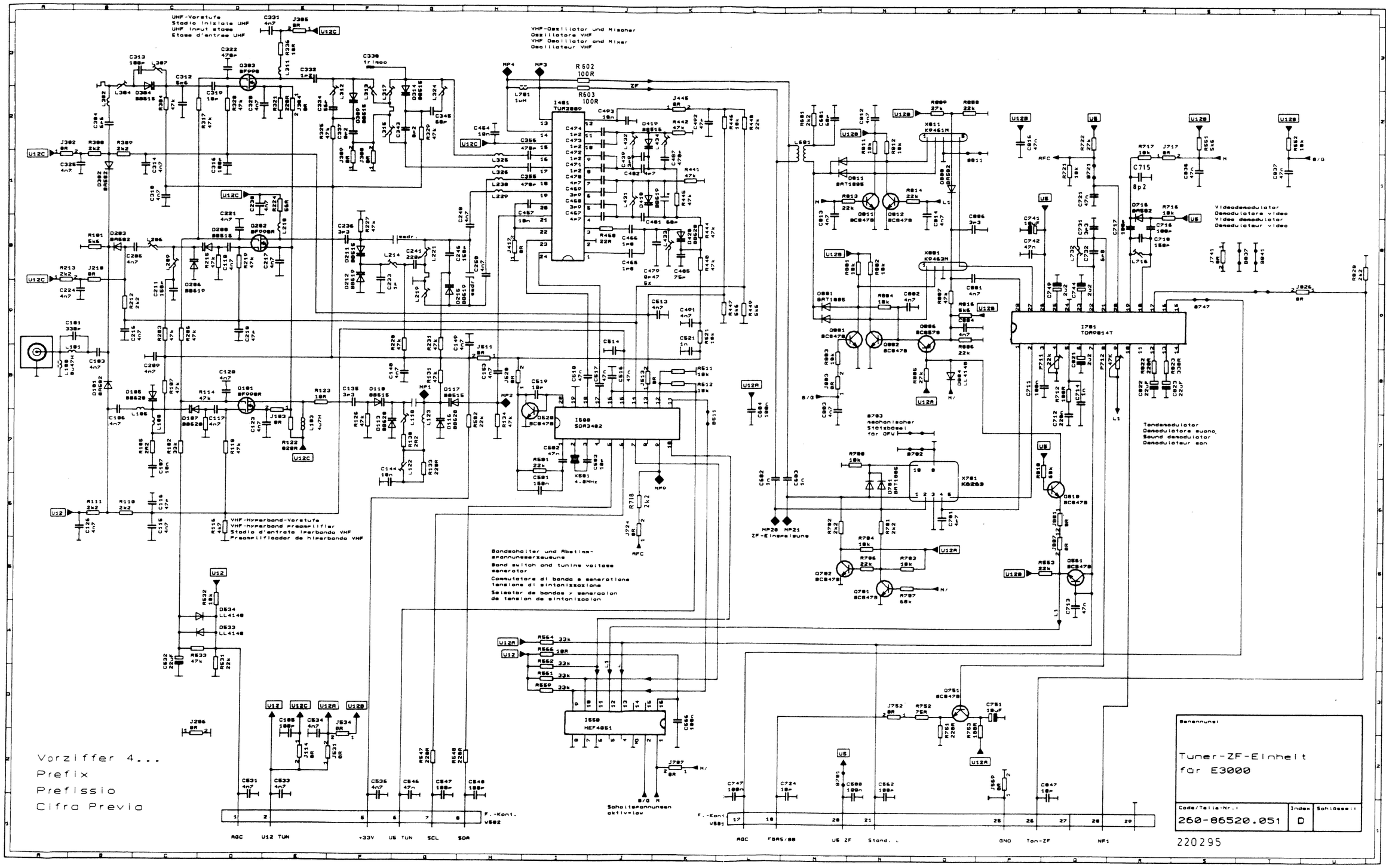
UHF-Vorstufe
Stadio iniziale UHF
UHF input stage
Etage d'entrée UHF
VHF-Oszillator und Mischer
Oszillatore VHF
VHF Oscillator and Mixer
Oscillateur VHF
VHF-Hyperband-Vorstufe
VHF-hyperband preamplifier
Stadio d'entrata iperbanda VHF
Preamplificador de hiperbanda VHF
Bandschalter und Abstimmspannungserzeugung
Band switch and tuning voltage generator
Commutatore di banda e generazione tensione di sintonizzazione
Selector de bandas y generacion de tension de sintonizacion
Videodemodulator
Demodulatore video
Video demodulator
Demodulateur video
Tondemodulator
Demodulatore suono
Sound demodulator
Demodulateur son
Schaltspannungen aktiv=low
Vorziffer 4...
Prefix
Prefissio
Cifra Previa
Benennung:
Tuner-ZF-Einheit
für E3000
Code/Teile-Nr.:
260-86520.051
Index
D
Schlüssel:
220295

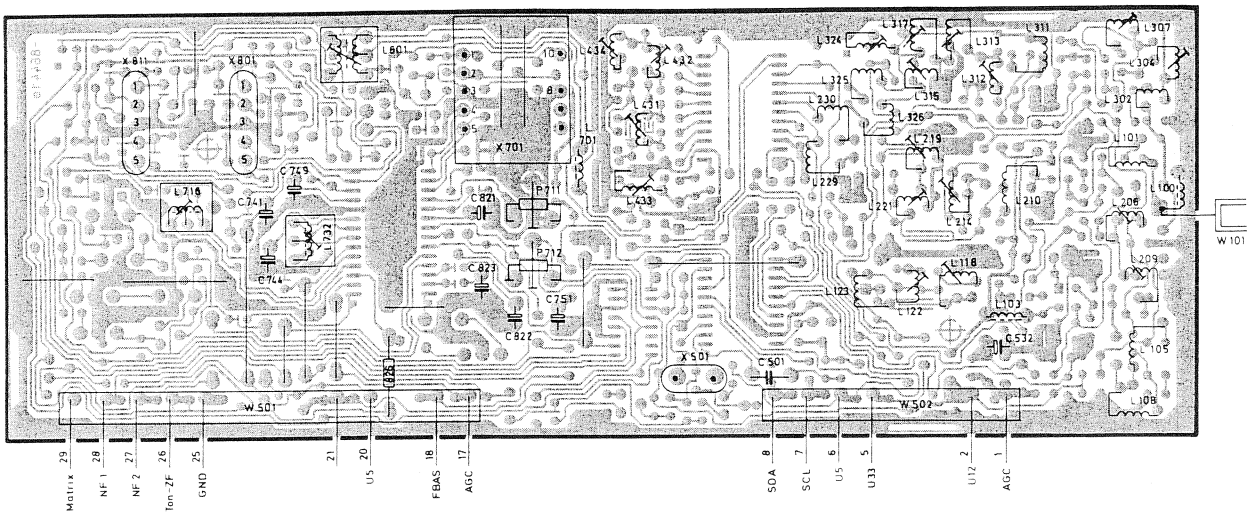

Ltpl. Hyperband-Tuner / ZF-Verstärker **396-86520.051**
Piastra Tuner di iperbanda / amplificatore FI
Hyperband Tuner IF/ amplifier P.C.B.
Platine Tuner de hyperbande / amplificateur FI
Bestückungsseite - Lato componenti - Component side - Côté composants

Vorziffer 4 . . .
Prefisso
Leading number
Indice

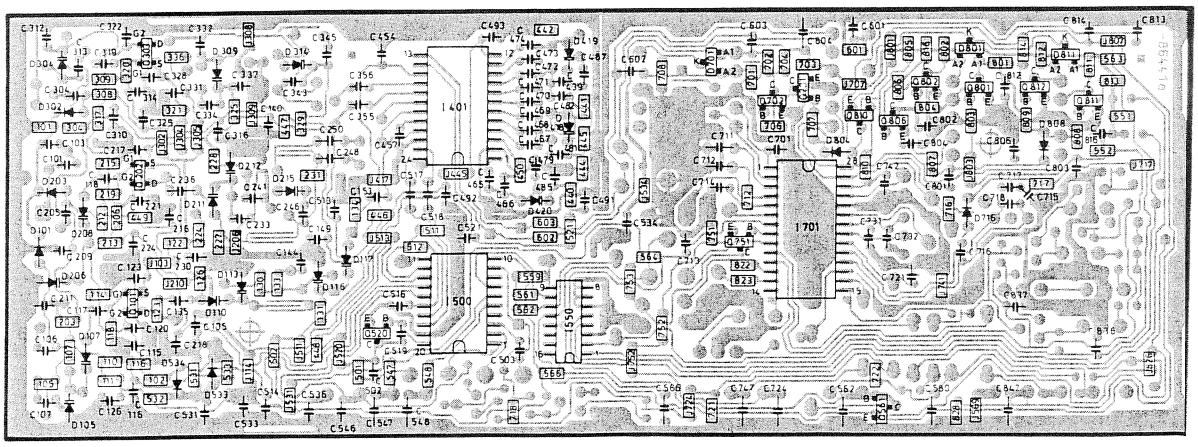

Ltpl. Hyperband-Tuner / ZF-Verstärker **396-86520.051**
Piastra Tuner di iperbanda / amplificatore FI
Hyperband Tuner IF/ amplifier P.C.B.
Platine Tuner de hyperbande / amplificateur FI
Lötseite - Lato saldature - Solder side - Côté soudure

Vorziffer 4 . . .
Prefisso
Leading number
Indice

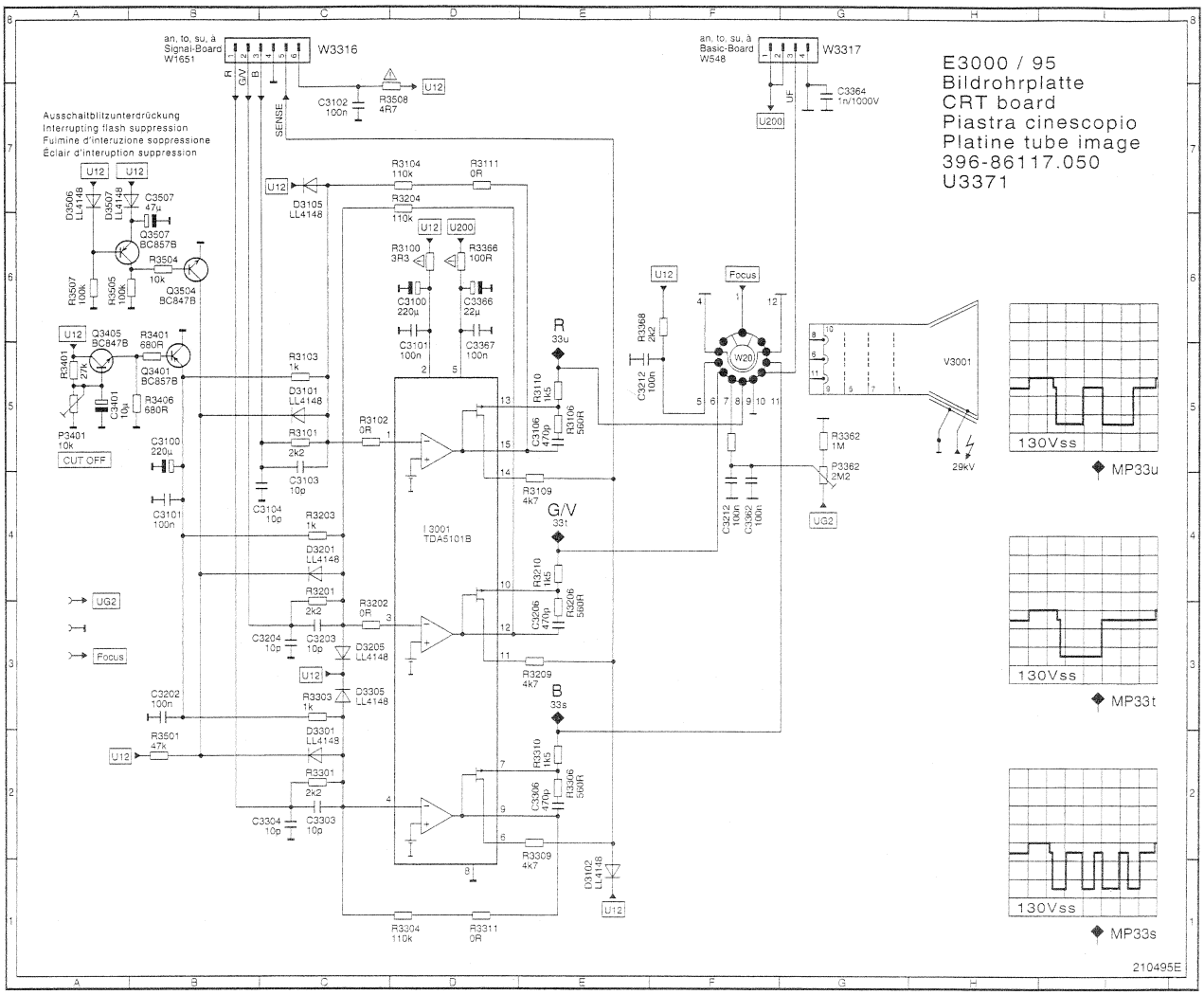

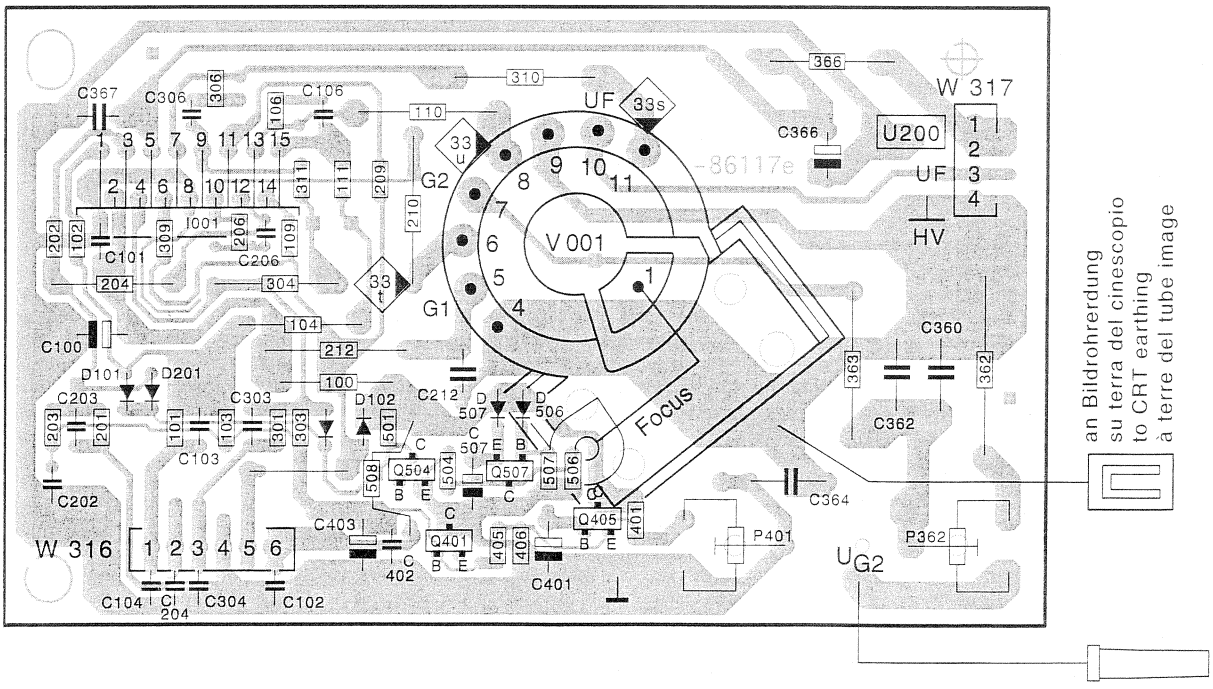

Ltpl. Bildrohr **396-86117.050**
Piastra cinescopio
Picture tube board
Platine tube image

Lötseite - Lato saldature - Solder side - Côté soudure

Vorziffer 3 . . .
Prefisso
Leading number
Indic

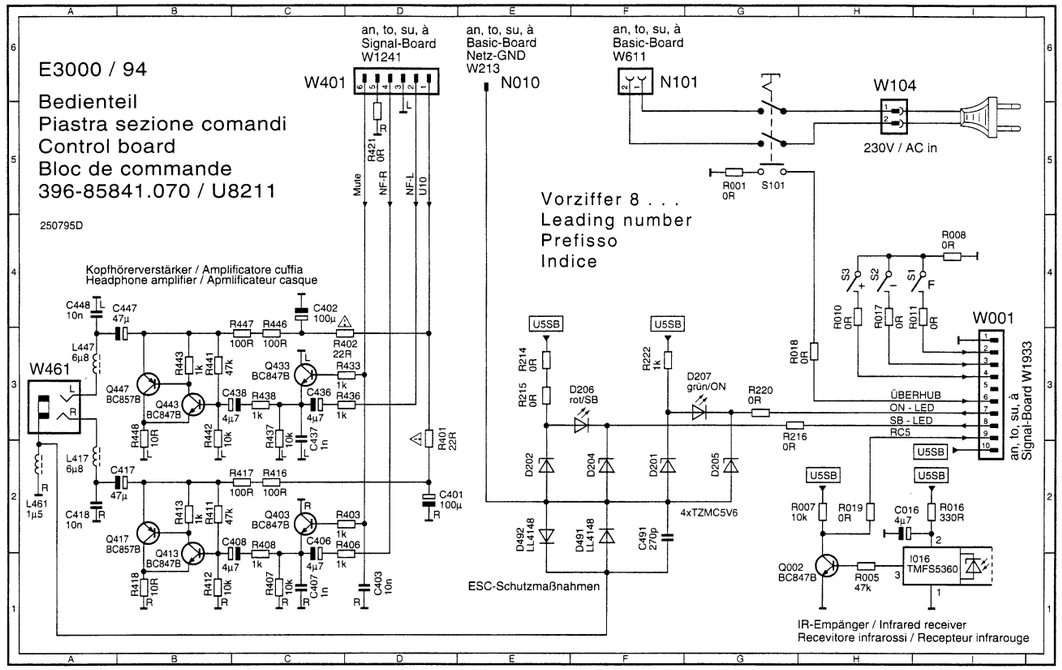

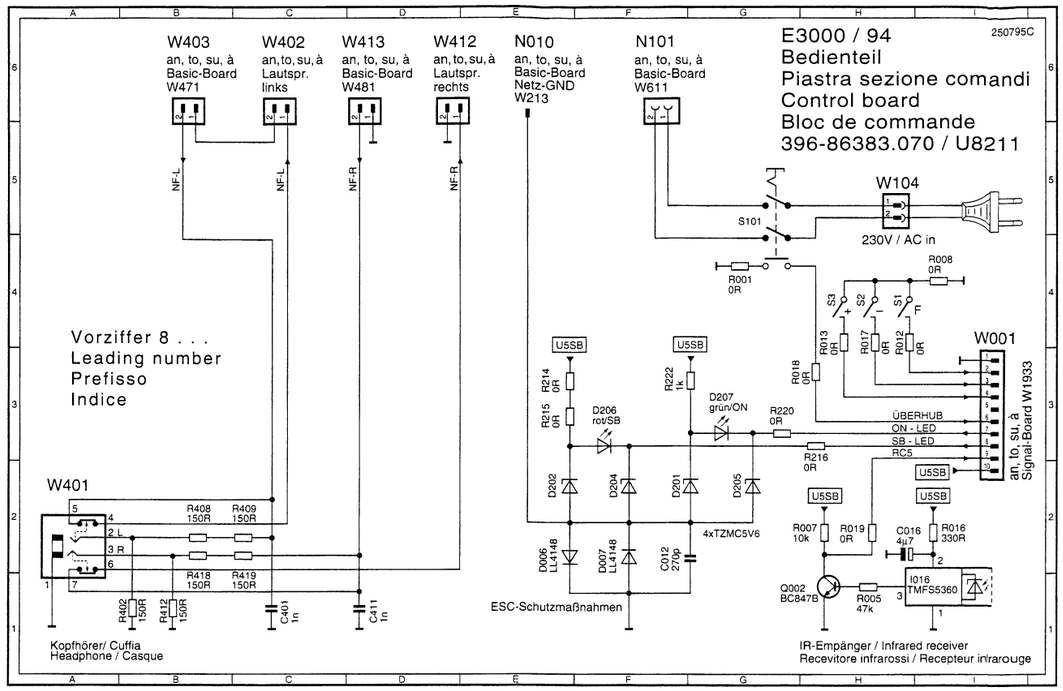

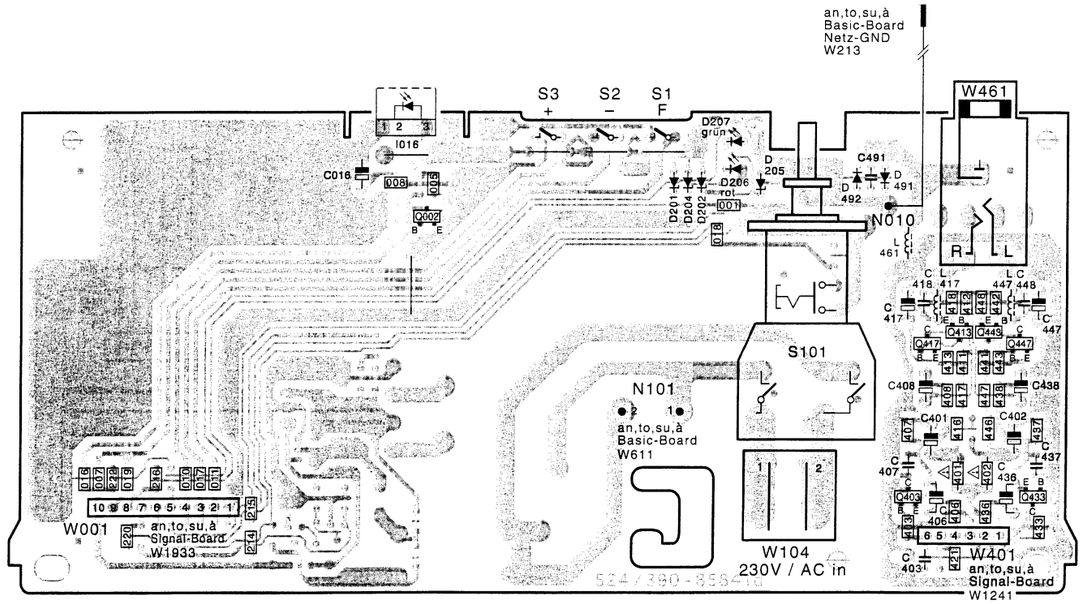

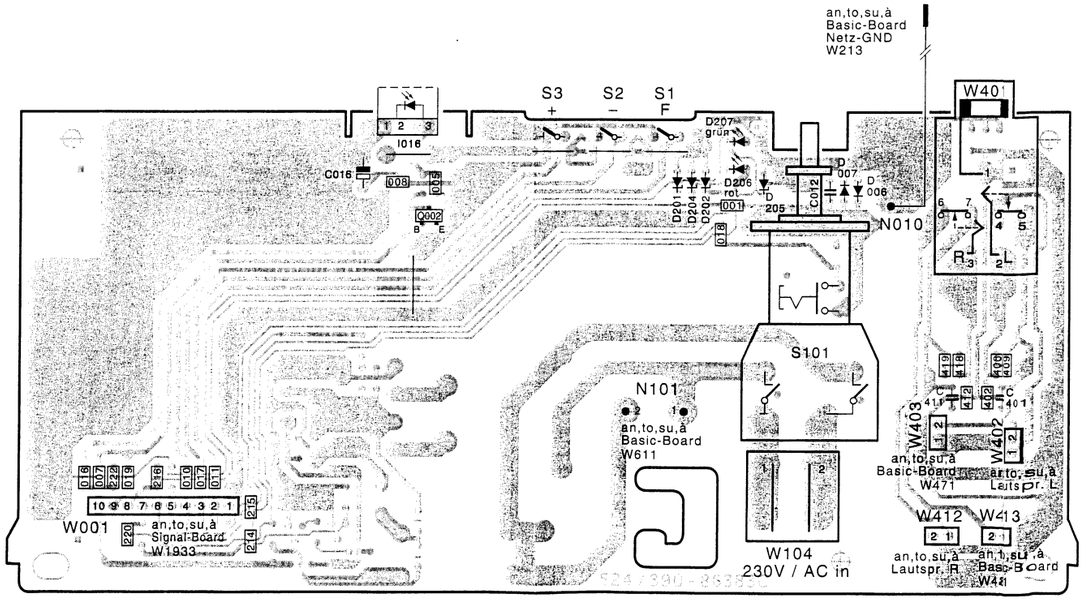

Ltpl. Bedienteil **396-85841.070**
Piastra sezione comandi
Control board
Bloc de commande
Lötseite - Lato saldature - Solder side - Côté soudure

Vorziffer 8...
Prefissio
Leading number
Indice

Ltpl. Bedienteil **396-86383.070**
Piastra sezione comandi
Control board
Bloc de commande
Lötseite - Lato saldature - Solder side - Côté soudure

Vorziffer 8...
Prefissio
Leading number
Indice

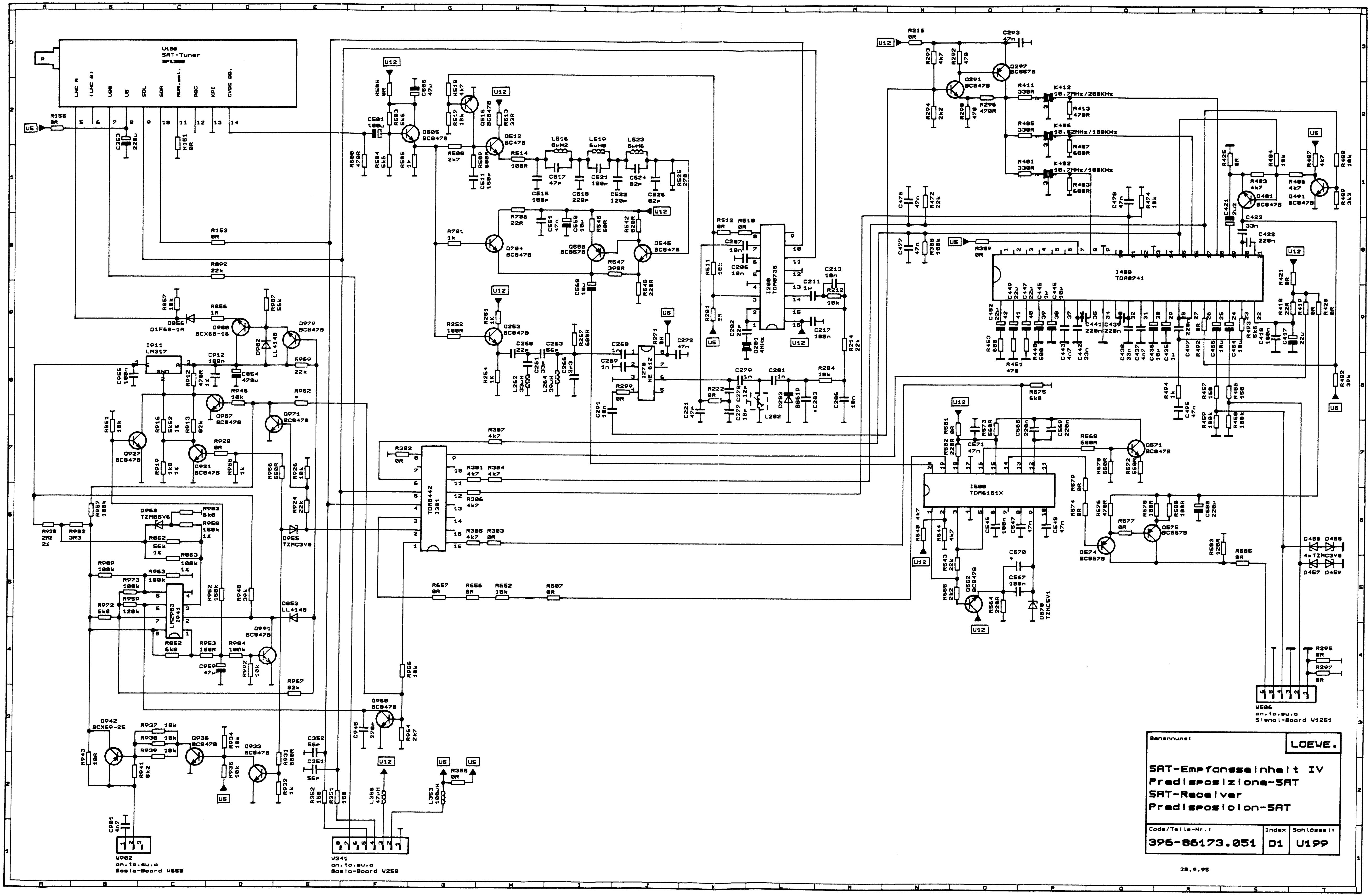
LOEWE.
SAT-Empfangseinheit IV
Predisposizione-SAT
SAT-Receiver
Predisposicion-SAT
Code/Teile-Nr.: 396-86173.051
Index D1
Schlüssel: U199
28.9.95
U160 SAT-Tuner
TDA8442
TDA6151X
TDA8741
TDA8736
NE 612
LM317
LM2903
V902 an.to.su.o Basic-Board V650
V341 an.to.su.o Basic-Board V250
V506 an.to.su.o Signal-Board V1251

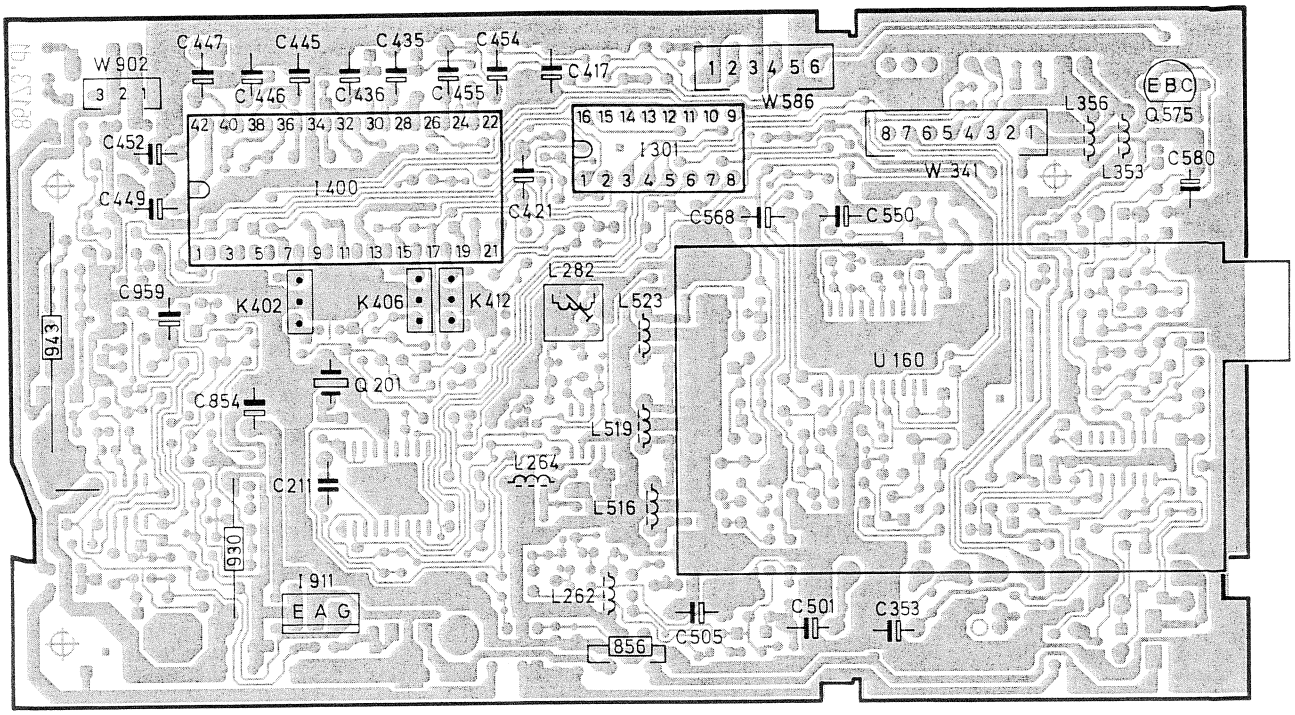

Ltpl. SAT Empfangseinheit IV 396-86173.051
Piastra Predisposizione SAT IV
SAT Receiver IV P.C.B.
Platine Récepteur SAT IV
Bestückungsseite - Lato componenti - Component side - Côté composants

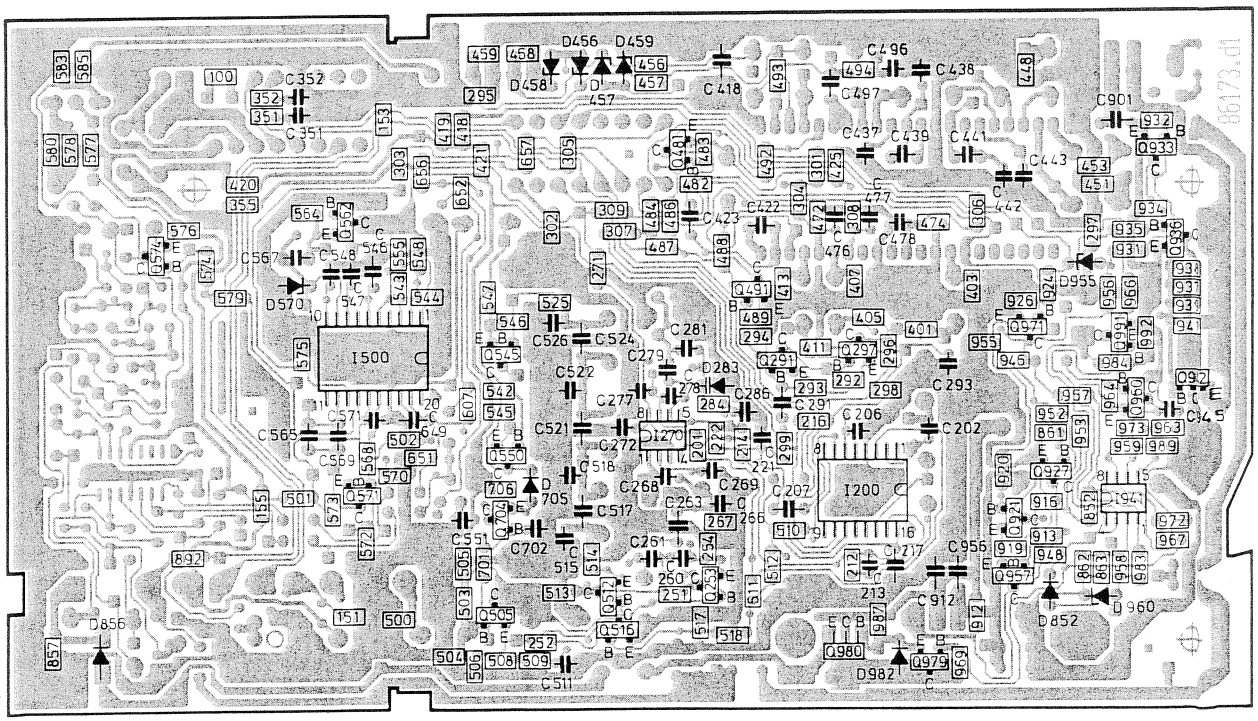

Ltpl. SAT Empfangseinheit IV 396-86173.051
Piastra Predisposizione SAT IV
SAT Receiver IV P.C.B.
Platine Récepteur SAT IV
Lötseite - Lato saldature - Solder side - Côté soudure

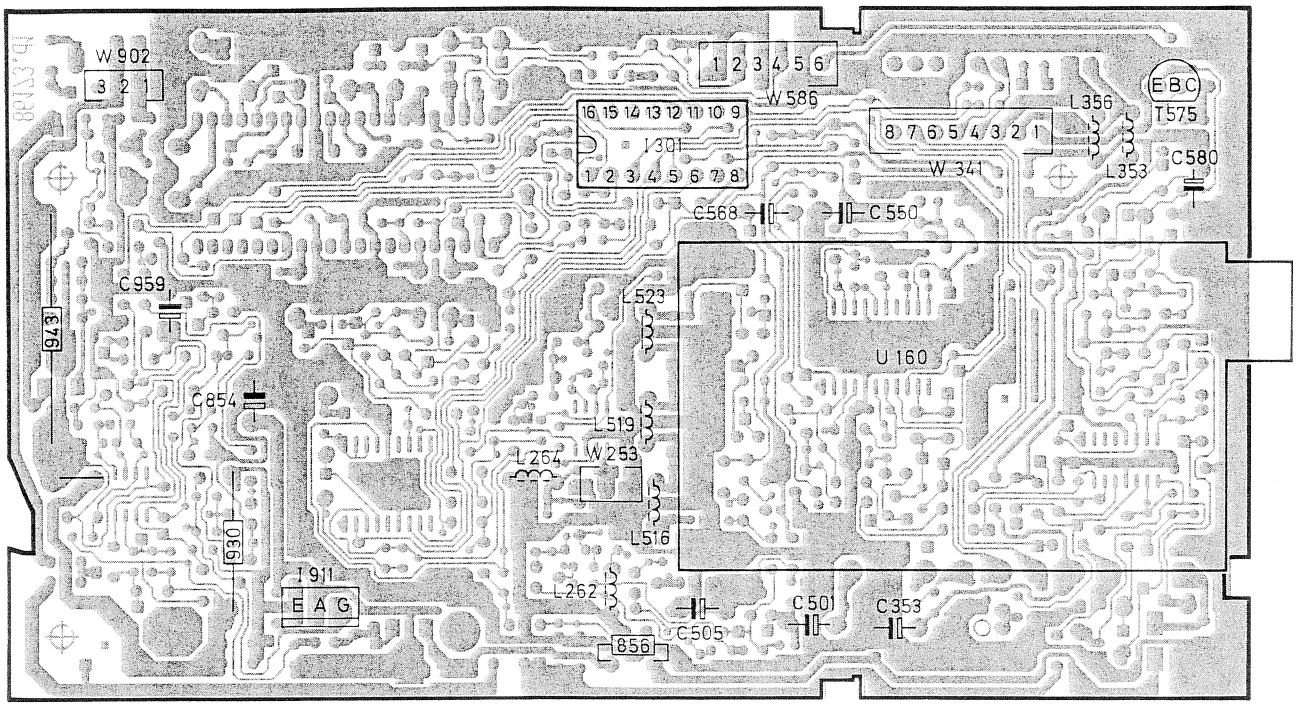

Ltpl. SAT Empfangseinheit IV 396-86173.053
Piastra Predisposizione SAT IV
SAT Receiver IV P.C.B.
Platine Récepteur SAT IV

Bestückungsseite - Lato componenti - Component side - Côté composants

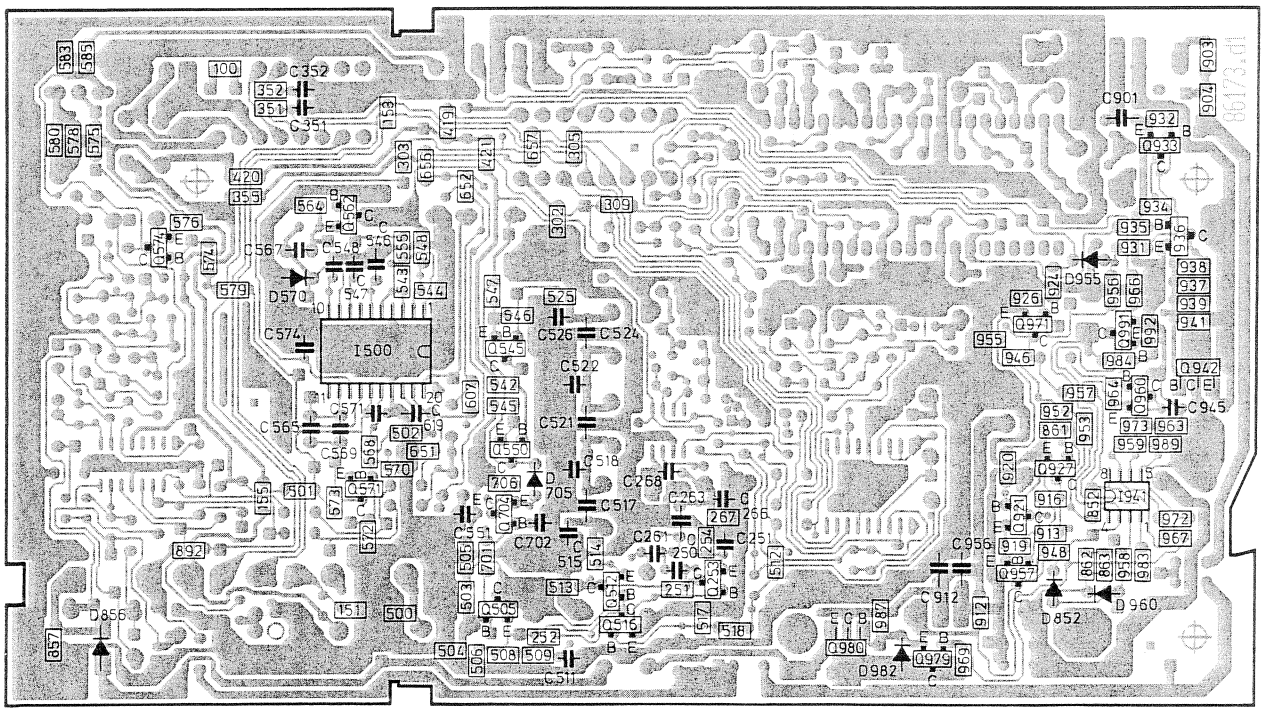

Ltpl. SAT Empfangseinheit IV 396-86173.053
Piastra Predisposizione SAT IV
SAT Receiver IV P.C.B.
Platine Récepteur SAT IV

Lötseite - Lato saldature - Solder side - Côté soudure

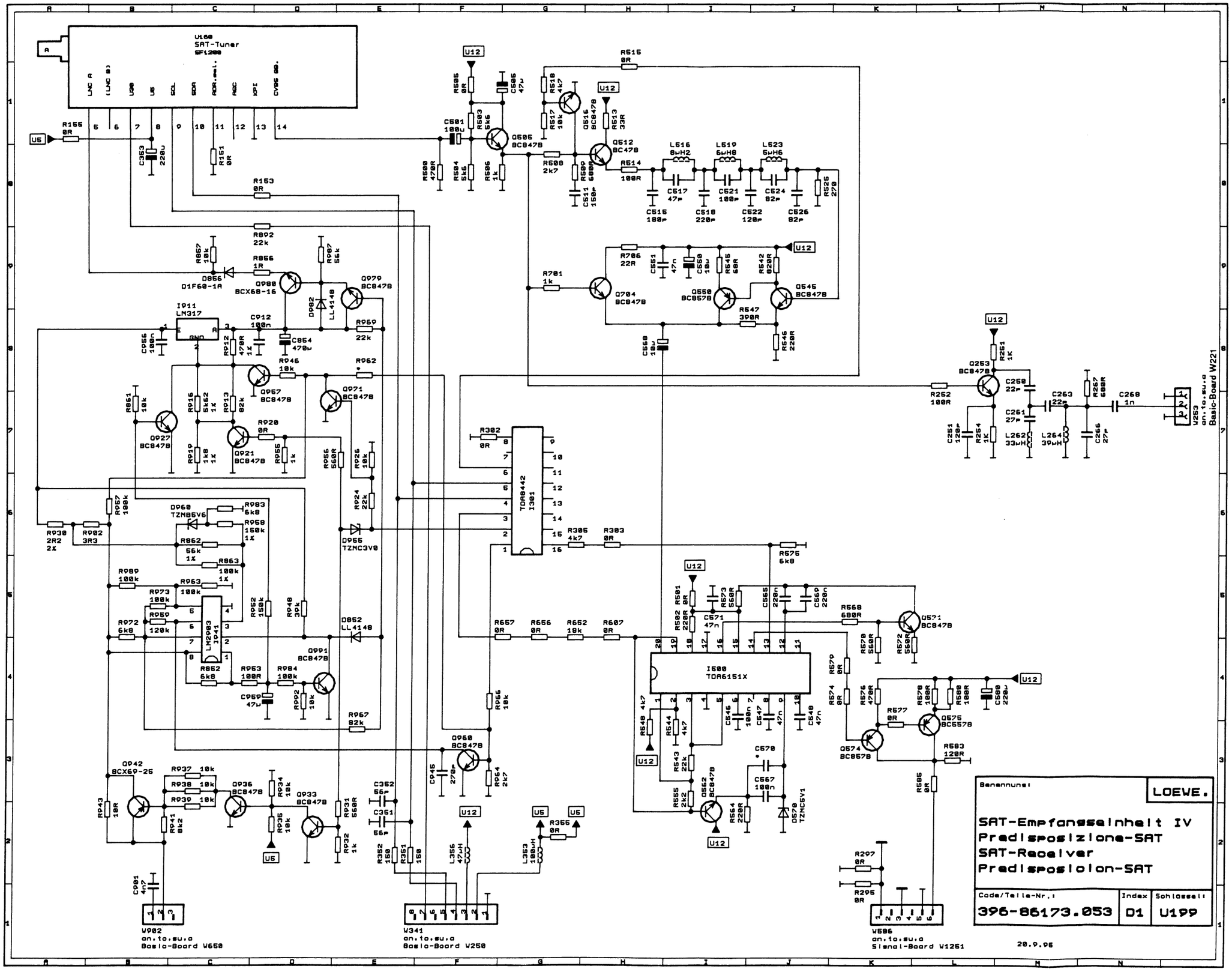
U160
SAT-Tuner
SP1200
LNC A
(LNC B)
U5B
U5
SCL
SDA
ADR.sel.
AGC
XPI
CVBS OP.
U6
R155 0R
C353 220µ
R151 0R
R153 0R
R892 22k
R857 10k
R856 1R
D856 D1F60-1A
Q988 BCX68-16
R907 56k
Q979 BC847B
D982 LL4148
I911 LM317
C912 100n
C854 470µ
R969 22k
C855 100n
R912 470R
1k
R946 10k
R962
Q957 BC847B
Q971 BC847B
R851 10k
Q927 BC847B
R916 5k62 1%
R913 82k
R919 1k8 1%
R920 0R
Q921 BC847B
R955 1k
R956 560R
R926 10k
R924 22k
D955 TZMC3V0
R907 100k
D960 TZMB6V6
R983 6k8
R958 150k 1%
R862 56k 1%
R863 100k 1%
R938 2R2 2%
R902 3R3
R989 100k
R963 100k
R973 100k
R959 120k
R972 6k8
LM2903 1041
R952 150k
R948 39k
D852 LL4148
R862 6k8
R953 100R
R984 100k
Q991 BC847B
C959 47µ
R992 10k
R967 82k
Q942 BCX68-25
R943 10R
R937 10k
R938 10k
R939 10k
R941 8k2
Q936 BC847B
R934 10k
R936 10k
Q933 BC847B
R931 560R
R932 1k
C981 4n7
W982
an.to.su.a
Basis-Board W650
C352 56p
C351 56p
R352 150
R351 150
L356 47µH
L353 100µH
U5
R365 0R
C945 270p
Q968 BC847B
R964 2k7
R966 10k
R382 0R
TDA8442 1301
R305 4k7
R303 0R
D955 TZMC3V0
W341
an.to.su.a
Basis-Board W250
U12
R505 0R
C505 47µ
C501 100µ
R503 5k6
R504 5k6
R506 1k
R508 470R
Q505 BC847B
R510 4k7
R517 10k
Q515 BC847B
R513 33R
R515 0R
R508 2k7
Q512 BC478
R514 100R
R509 680R
C511 150n
L516 6µH2
L519 6µH8
L523 6µH6
C517 47p
C521 100p
C524 82p
C515 100p
C518 220p
C522 120p
C526 82p
R526 270
R701 1k
Q704 BC847B
R706 22R
C551 47n
C550 10µ
R545 68R
R542 820R
Q550 BC857B
Q545 BC847B
R547 390R
R546 220R
C548 10µ
R548 4k7
R544 4k7
C545 100n
C547 47n
C548 47n
R543 22k
R555 2k2
Q562 BC847B
R564 220R
C570
C567 100n
D570 TZMC5V1
R565 10k
C562 270p
R561 1k
Q253 BC847B
R252 100R
C250 22p
C263 22p
R257 680R
C268 1n
C251 27p
C251 120p
R254 1k
L2262 33µH
L264 39µH
C256 27p
V253
an.to.su.a
Basis-Board W221
R576 6k8
R501 0R
R502 220R
C571 47n
R573 560R
C565 220n
C569 220n
R568 680R
Q571 BC847B
R570 560R
R572 560R
I500 TDA6151X
R579 0R
R574 0R
R575 470R
R577 0R
R578 100R
R580 100R
C580 220µ
Q574 BC857B
Q575 BC557B
R583 120R
R586 0R
R297 0R
R295 0R
W586
an.to.su.a
Signal-Board W1251
Benennung:
LOEWE.
SAT-Empfangseinheit IV
Prädisposizione-SAT
SAT-Receiver
Prädisposition-SAT
Code/Teile-Nr.:
396-86173.053
Index
D1
Schlüssel:
U199
28.9.95

(D) Baugruppenübersicht

(I) Ordinamento dei gruppi

(GB) Components chart

(F) Correspondances des modules

E 3000		Baugruppen / Componènte	396-86107.052	396-86107.055	396-86107.056	260-86520.051	260-86530.050	396-86105.050	396-86105.052	396-86105.056	396-86105.057	396-86105.059	396-86383.070	396-85841.070	396-86117.050	345-22665	345-24785	345-25564	345-24784	345-25565	396-86173.051	396-86173.053	263-85000.056	263-85000.061
		Basic - Board Piastra di fondazione																						
		Basic - Board Piastra di fondazione																						
		Basic - Board Piastra di fondazione																						
		Hyperband-Tuner 8 MHz, Multistandard Tuner di iperbanda 8 MHz, Multistandard																						
		Hyperband-Tuner 8 MHz, Standard B/G/D/K Tuner di iperbanda 8 MHz, Standard B/G/D/K																						
		Signal - Board, VT/NICAM Piastra segnale, VT/NICAM																						
		Signal - Board, VT Piastra segnale, VT																						
		Signal - Board, VT Piastra segnale, VT																						
		Signal - Board, VT/NICAM Piastra segnale, VT/NICAM																						
		Signal - Board, VT Piastra segnale, VT																						
		Bedienteil Sezione comandi																						
		Bedienteil Sezione comandi																						
		Bildrohrplatte Piastra cinescopio																						
		Bildröhre 28" A 66 EAK 251 X 21 Cinescopio 28" A 66 EAK 251 X 21																						
		Bildröhre 28" A 66 EAK 252 X 11 Cinescopio 28" A 66 EAK 252 X 11																						
		Bildröhre 28" A 66 EAK 220 X 11 Cinescopio 28" A 66 EAK 220 X 11																						
		Bildröhre 24" A 59 EAK 252 X 11 Cinescopio 24" A 59 EAK 252 X 11																						
		Bildröhre 24" A 59 EAK 220 X 11 Cinescopio 24" A 59 EAK 220 X 11																						
		SAT-Empfangseinheit IV, kpl. Predisposizione SAT IV, cpl.																						
		SAT-Empfangseinheit IV, kpl. Predisposizione SAT IV, cpl.																						
		IR- Geber FB 300 Telecomando infrarosso FB 300																						
		IR- Geber FB 300 Telecomando infrarosso FB 300																						
Profil 3070	54455.00		X						X						X	X							X	
Profil 3070	54455.23		X						X						X	X						X	X	
Profil 3070	54455.40		X					X							X	X							X	
Profil 2170	54454.00				X					X			X		X		X						X	
Profil 2170	54454.23		X						X						X	X						X	X	
Profil 2170	54454.40				X						X		X		X		X						X	
Profil 2170	54454.60			X		X		X							X	X							X	
Profil 2163	54453.00				X					X			X		X				X				X	
Profil 2163	54453.23		X						X						X	X						X	X	
Profil 2163	54453.40				X						X		X		X								X	
Profil 2163	54453.60			X		X		X							X	X							X	
Contur 1270	54452.00				X					X			X		X								X	
Contur 1270	54452.23		X						X						X	X						X	X	
Contur 1270	54452.40				X						X		X		X								X	
Contur 1263	54451.00				X					X			X		X								X	
Contur 1263	54451.23		X						X						X	X						X	X	
Contur 1263	54451.40				X						X		X		X								X	
Monaco 7700	54421.00				X					X			X		X									X
Monaco 7700	54421.23		X						X						X	X						X		X
Geräte Typ **Modello**	**Art.-Nr.** **No. dell'art.**	**Geräte Baugruppen** **Gruppi di apparecchi**																						

E 3000		Baugruppen / Componènte	396-86107.052	396-86107.055	396-86107.056	260-86520.051	260-86530.050	396-86105.050	396-86105.052	396-86105.056	396-86105.057	396-86105.059	396-86383.070	396-85841.070	396-86117.050	345-22665	345-24785	345-25564	345-24784	345-25565	396-86173.051	396-86173.053	263-85000.056	263-85000.061
		Basic board Platine de fondation																						
		Basic - Board Platine de fondation																						
		Basic - Board Platine de fondation																						
		Hyperband tuner 8 MHz, Multistandard Tuner de hyperbande 8 MHz, Multistandard																						
		Hyperband tuner 8 MHz, Standard B/G/D/K Tuner de hyperbande 8 MHz, Standard B/G/D/K																						
		Signal board, VT/NICAM Platine signal, VT/NICAM																						
		Signal board, VT Platine signal, VT																						
		Signal board, VT Platine signal, VT																						
		Signal board, VT/NICAM Platine signal, VT/NICAM																						
		Signal board, VT Platine signal, VT																						
		Control board Bloc de commandes																						
		Control board Bloc de commandes																						
		Picture tube board Platine tube image																						
		Picture tube 28" A 66 EAK 251 X 21 Tube image 28" A 66 EAK 251 X 21																						
		Picture tube 28" A 66 EAK 252 X 11 Tube image 28" A 66 EAK 252 X 11																						
		Picture tube 28" A 66 EAK 220 X 11 Tube image 28" A 66 EAK 220 X 11																						
		Picture tube 24" A 59 EAK 252 X 11 Tube image 24" A 59 EAK 252 X 11																						
		Picture tube 24" A 59 EAK 220 X 11 Tube image 24" A 59 EAK 220 X 11																						
		SAT receiver IV, cpl. R rcepteur SAT IV, cpl.																						
		SAT receiver IV, cpl. R rcepteur SAT IV, cpl.																						
		IRemote contol FB 300 Télécommande à infrarouge FB 300																						
		Remote contol FB 300 Télécommande à infrarouge FB 300																						
Profil 3070	54455.00		X						X						X	X							X	
Profil 3070	54455.23		X						X						X	X						X	X	
Profil 3070	54455.40		X					X							X	X							X	
Profil 2170	54454.00				X					X			X		X		X						X	
Profil 2170	54454.23		X						X						X	X						X	X	
Profil 2170	54454.40				X						X		X		X		X						X	
Profil 2170	54454.60			X		X		X							X	X							X	
Profil 2163	54453.00				X					X			X		X				X				X	
Profil 2163	54453.23		X						X						X	X						X	X	
Profil 2163	54453.40				X						X		X		X								X	
Profil 2163	54453.60			X		X		X							X	X							X	
Contur 1270	54452.00				X					X			X		X								X	
Contur 1270	54452.23		X						X						X	X						X	X	
Contur 1270	54452.40				X						X		X		X								X	
Contur 1263	54451.00				X					X			X		X								X	
Contur 1263	54451.23		X						X						X	X						X	X	
Contur 1263	54451.40				X						X		X		X								X	
Monaco 7700	54421.00				X					X			X		X									X
Monaco 7700	54421.23		X						X						X	X						X		X
TV set typ **Typ d'app.**	**Art.-N°.** **No. de'art.**	**Set components** **Module d' appareils**																						

Geräte-Var. .00 Standard B/G/D/K .23 Standard B/G/D/K SAT .40 Standard B/G/D/K NICAM B/G .60 Multinorm NICAMB/G/L
Var. apparecchi .00 Standard B/G/D/K .23 Standard B/G/D/K SAT .40 Standard B/G/D/K NICAM B/G .60 Multinorm NICAMB/G/L

TV set var. .00 Standard B/G/D/K .23 Standard B/G/D/K SAT .40 Standard B/G/D/K NICAM B/G .60 Multinorm NICAMB/G/L
Var. appareils .00 Standard B/G/D/K .23 Standard B/G/D/K SAT .40 Standard B/G/D/K NICAM B/G .60 Multinorm NICAMB/G/L

Profil 3070 — ARTIKEL 54455.00/.23/.40

Pos.Nr. Item N°.	Bestell-Bezeichnung List Part N°.	Description	Bestell-Nummer
	Drucksachen	**Operating instructions**	
N 0001	Bed. Anltg. -D-I- E3000	Operating instruct.	233-24800
	Gerätebeipack	**Set supplement**	
A 0000	Mikrozelle 1,5V Alkali-Mn	Battery	280-13411
U 9111	IR-Fernbedienung	IR remote control	263-85000.056
G 0000	Kontrast-Filterscheibe	Contrast filter disk	666-85711.004
G 0000	Haltersatz, Schrauben f. Kontrast-Filterscheibe	Screw assortment f. Contrast filter disk	437-90226.989
	Verpackungsmaterial	**Packing material**	
J 0000	Packschalensatz	Cushion set	252-85479.050
J 0000	Schutzstreifen 350x160 mm	Protective strip	253-84666.004
J 0000	Schutzstreifen 1200x800 mm	Protective strip	253-84666.001
J 0000	Verpackungskarton	Packing	245-85481.002
	Verbindungsleitung	**Connecting cables**	
N 8102	Netzkabel	Power cable	170-25132.001
	Knöpfe	**Buttons**	
G 0000	Knopf f. Netzschalter	Button	682-85471.001
G 0000	Knopf/Taster	Button	682-85462.001
	Gehäuseteile	**Cabinet mounting**	
G 0000	Abdeckung links für Kopfhörer-Buchse	Cover	703-85569.002
G 0000	FFS-Gehäuse schwarz	Cabinet	750-90230.921
G 0000	Gehäusefuß	Cabinet foot	783-82251.008
G 0310	Klappe/Bedienteil	Door assy.	706-85469.001
G 0110	Rückwand schwarz	Rear panel	775-86642.011
G 0000	Verschlußbolzen f. Rückw.	Fastener bolt	576-83568.001
G 0000	Verschlußstück	Fastener piece	575-83567.001
G 0000	Ziergitter schwarz	Ornamental grille	708-85477.003
H 0000	Chassishalter links	Chassis holder	602-81481.001
H 0000	Chassishalter rechts	Chassis holder	602-81482.021
H 0000	Distanzstück für Bildrohrbefestigung	Spacer piece	503-17983
H 0000	Gewindelasche M4 f. Chassishalter	Thread strap	503-81547.101
H 0000	Halter, einfach für Entmagn.Spule	Holder	602-83057.001
H 0000	Schlangenband mit Rasthalter	Wavy line band with stop holder	602-83061.011
H 0000	Schlangenband ohne Rasthalter	Wavy line band without stop holder	602-83061.001
H 0000	Schraube 7X40 vzkt.	Screw	440-18058
H 0000	Träger/Bedienung	Supporter	541-85468.011
H 0000	U-Klammer f.Ltspr.-Befestig.	Clamp	731-74523
H 0000	Zugfeder für Bildrohrerdung	Tension spring	725-74176.002
H 1996	Abdeckung Scart ohne SAT	Cover	703-86167.011
H 1996	Abdeckung Scart mit SAT	Cover	703-86167.021
V 3001	Bildröhre A66-EAK251X21	Picture tube	345-21920
	Spulen/Lautsprecher	**Coils, Speakers**	
L 0000	Lautspr. 8 OHM 3,5W HT	Loudspeaker	272-81731
L 0000	Lautsp. 8 OHM 16W TT	Loudspeaker	272-25484
L 6001	Entmagn.-Spule	Degaussing coil	297-86597.001
	Intergr. Schaltungen	**Intergrated Circuits**	
I 1871	27C010 PROGR.E3000	Integrated circuit	349-25888.211
I 1941	X24C16P PROGR.B440	Integrated circuit	349-90561.440

Profil 2170 / Profil 2163 — ARTIKEL 54454.00/.23/.40/.60 / ARTIKEL 54453.00/.23/.40/.60

Pos.Nr. Item N°.	Bestell-Bezeichnung List Part N°.	Description	Bestell-Nummer	
	Drucksachen	**Operating instructions**		
N 0001	Bed. Anltg. -D-I- E3000	Operating instruct.	233-25480	
	Gerätebeipack	**Set supplement**		
A 0000	Mikrozelle 1,5V Alkali-Mn	Battery	280-13411	
U 9111	IR-Fernbedienung	IR remote control	263-85000.056	
	Verpackungsmaterial	**Packing material**		
J 0000	Packschalensatz	Cushion set	252-85479.050	28"
J 0000	Packschalensatz	Cushion set	252-85472.050	24"
J 0000	Schutzstreifen 350x160 mm	Protective strip	253-84666.004	
J 0000	Schutzstreifen 1200x800 mm	Protective strip	253-84666.001	
J 0000	Verpackungskarton	Packing	245-85481.002	28"
J 0000	Verpackungskarton	Packing	245-85474.002	24"
	Verbindungsleitung	**Connecting cables**		
N 8102	Netzkabel	Power cable	170-25132.001	
	Knöpfe	**Buttons**		
G 0000	Knopf f. Netzschalter	Button	682-85471.001	
G 0000	Knopf/Taster	Button	682-85462.001	
	Gehäuseteile	**Cabinet mounting**		
G 0000	Abdeckung links für Kopfhörer-Buchse	Cover	703-85569.002	
G 0000	FFS-Gehäuse schwarz	Cabinet	750-90288.918	28"
G 0000	FFS-Gehäuse schwarz	Cabinet	750-90262.910	24"
G 0000	Gehäusefuß	Cabinet foot	783-82251.008	
G 0310	Klappe/Bedienteil	Door assy.	706-85469.001	
G 0110	Rückwand schwarz	Rear panel	775-86642.011	28"
G 0110	Rückwand schwarz	Rear panel	775-86641.011	24"
G 0000	Rückwandknebel	Rear panel jack	576-83568.001	
G 0000	Verschlußstück für Rückwandhalter	Fastener piece for rear panel holder	575-83567.001	
G 0000	Ziergitter schwarz	Ornamental grille	708-85477.003	28"
G 0000	Ziergitter schwarz	Ornamental grille	708-85466.003	24"
H 0000	Chassishalter links	Chassis holder	602-81481.001	
H 0000	Chassishalter rechts	Chassis holder	602-81482.021	
H 0000	Distanzstück für Bildrohrbefestigung	Spacer piece	503-17983	
H 0000	Gewindelasche M4 f. Chassishalter	Thread strap	503-81547.101	
H 0000	Halter, einfach für Entmagn.Spule	Holder	602-83057.001	
H 0000	Halter, für Entmagn.Spule	Holder	602-84023.001	24"
H 0000	Schlangenband mit Rasthalter	Wavy line band with stop holder	602-83061.011	28"
H 0000	Schlangenband ohne Rasthalter	Wavy line band without stop holder	602-83061.001	
H 0000	Schraube 7X40 vzkt.	Screw	440-18058	
H 0000	Träger/Bedienung	Supporter	541-85468.011	
H 0000	U-Klammer f.Ltspr.-Befestig.	Clamp	731-74523	
H 0000	Zugfeder für Bildrohrerdung	Tension spring	725-74176.002	
H 1996	Abdeckung Scart ohne SAT	Cover	703-86167.011	
H 1996	Abdeckung Scart mit SAT	Cover	703-86167.021	
V 3001	Bildröhre A66-EAK252X11	Picture tube	345-24785	28"
V 3001	Bildröhre A59-EAK252X11	Picture tube	345-24784	24"
	Spulen/Lautsprecher	**Coils, Speakers**		
L 0000	Lautspr. 8 OHM 3,5W HT	Loudspeaker	272-81731	
L 0000	Lautsp. 8 OHM 16W TT	Loudspeaker	272-84387	
L 6001	Entmagn.-Spule	Degaussing coil	297-86597.001	28"
L 6001	Entmagn.-Spule	Degaussing coil	297-86024.001	24"
	Intergr. Schaltungen	**Intergrated Circuits**		
I 1871	27C010 PROGR.E3000	Integrated circuit	349-25888.211	
I 1941	X24C16P PROGR.B440	Integrated circuit	349-90561.440	

28" = Geräte mit 28" Bildröhre / TV sets with 28" CRT
24" = Geräte mit 24" Bildröhre / TV sets with 24" CRT

Contur 1270 / Contur 1263 — ARTIKEL 54452.00/.23/.40 / ARTIKEL 54451.00/.23/.40

Pos.Nr. Item N°.	Bestell-Bezeichnung List Part N°.	Description	Bestell-Nummer	
	Drucksachen	**Operating instructions**		
N 0001	Bed. Anltg. -D-I- E3000	Operating instruct.	233-25480	
	Gerätebeipack	**Set supplement**		
A 0000	Mikrozelle 1,5V Alkali-Mn	Battery	280-13411	
U 9111	IR-Fernbedienung	IR remote control	263-85000.056	
	Verpackungsmaterial	**Packing material**		
J 0000	Packschalensatz	Cushion set	252-85479.050	28"
J 0000	Packschalensatz	Cushion set	252-85472.050	24"
J 0000	Schutzstreifen 350x160 mm	Protective strip	253-84666.004	
J 0000	Schutzstreifen 1200x800 mm	Protective strip	253-84666.001	
J 0000	Verpackungskarton	Packing	245-85481.002	28"
J 0000	Verpackungskarton	Packing	245-85474.002	24"
	Verbindungsleitung	**Connecting cables**		
N 8102	Netzkabel	Power cable	170-25132.001	
	Knöpfe	**Buttons**		
G 0000	Knopf f. Netzschalter	Button	682-85471.001	
G 0000	Knopf/Taster	Button	682-85462.011	

Contur 1270 — ARTIKEL 54452.00/.23/.40
Contur 1263 — ARTIKEL 54451.00/.23/.40

Pos.Nr. Item N°.	Bestell-Bezeichnung List Part N°.	Description	Bestell-Nummer	
	Gehäuseteile	**Cabinet mounting**		
G 0000	Abdeckung links für Kopfhörer-Buchse	Cover	703-85569.003	
G 0000	Abdeckung Bedienteil	Cover	703-85463.002	
G 0000	Einlage f. Ziergitter	Insert	411-85645.011	**28"**
G 0000	Einlage f. Ziergitter	Insert	411-85645.001	**24"**
G 0000	FFS-Gehäuse schwarz	Cabinet	750-90262.960	**28"**
G 0000	FFS-Gehäuse schwarz	Cabinet	750-90262.930	**24"**
G 0000	Gehäusefuß	Cabinet foot	783-82251.008	
G 0000	Klebestreifen f. Rückw.	Adhesion strip	411-20926	
G 0110	Rückwand schwarz	Rear panel	775-86642.011	**28"**
G 0110	Rückwand schwarz	Rear panel	775-86641.011	**24"**
G 0000	Rückwandknebel	Rear panel jack	576-83568.001	
G 0000	Verschlußstück für Rückwandhalter	Fastener piece for rear panel holder	575-83567.001	
G 0000	Ziergitter schwarz	Ornamental grille	708-85477.002	**28"**
G 0000	Ziergitter schwarz	Ornamental grille	708-85466.002	**24"**
H 0000	Chassishalter links	Chassis holder	602-81481.001	
H 0000	Chassishalter rechts	Chassis holder	602-81482.021	
H 0000	Distanzstück für Bildrohrbefestigung	Spacer piece	503-17983	
H 0000	Gewindelasche M4 f. Chassishalter	Thread strap	503-81547.101	
H 0000	Halter, einfach für Entmagn.Spule	Holder	602-83057.001	
H 0000	Halter, für Entmagn.Spule	Holder	602-84023.011	**24"**
H 0000	Schlangenband mit Rasthalter	Wavy line band with stop holder	602-83061.011	**28"**
H 0000	Schlangenband ohne Rasthalter	Wavy line band without stop holder	602-83061.001	
H 0000	Schraube 7X40 vzkt.	Screw	440-18058	
H 0000	Träger/Bedienung	Supporter	541-85468.011	
H 0000	Zugfeder für Bildrohrerdung	Tension spring	725-74176.002	
H 1996	Abdeckung Scart ohne SAT	Cover	703-86167.011	
H 1996	Abdeckung Scart mit SAT	Cover	703-86167.021	
V 3001	Bildröhre A66-EAK220X11	Picture tube	345-25564	**28"**
V 3001	Bildröhre A59-EAK220X11	Picture tube	345-25565	**24"**
	Spulen/Lautsprecher	**Coils, Speakers**		
L 0000	Lautspr. 8 OHM	Loudspeaker	272-25485	
L 6001	Entmagn.-Spule	Degaussing coil	297-86025.001	**28"**
L 6001	Entmagn.-Spule	Degaussing coil	297-86598.001	**24"**
	Intergr. Schaltungen	**Intergrated Circuits**		
I 1871	27C010 PROGR.E3000	Integrated circuit	349-25888.211	
I 1941	X24C16P PROGR.B440	Integrated circuit	349-90561.440	

28" = Geräte mit 28" Bildröhre / TV sets with 28" CRT
24" = Geräte mit 24" Bildröhre / TV sets with 24" CRT

Monaco 7700 — ARTIKEL 54451.00/.23

Pos.Nr. Item N°.	Bestell-Bezeichnung List Part N°.	Description	Bestell-Nummer
	Drucksachen	**Operating instructions**	
N 0001	BA -D-NL-GB-F-E-I SAT	Operating instruct.	233-25715
N 0001	Bed. Anltg. -D-I- E3000	Operating instruct.	233-25525
	Gerätebeipack	**Set supplement**	
A 0000	Mikrozelle 1,5V Alkali-Mn	Battery	280-13411
U 9111	IR-Fernbedienung	IR remote control	263-85000.061
	Verpackungsmaterial	**Packing material**	
J 0000	Packschalensatz	Cushion set	252-85479.050
J 0000	Schutzstreifen 350x160 mm	Protective strip	253-84666.004
J 0000	Schutzstreifen 1200x800 mm	Protective strip	253-84666.001
J 0000	Verpackungskarton	Packing	245-85481.004
	Verbindungsleitung	**Connecting cables**	
N 8102	Netzkabel	Power cable	170-25132.001
	Knöpfe	**Buttons**	
G 0000	Knopf f. Netzschalter	Button	682-85471.001
G 0000	Knopf/Taster	Button	682-85462.011
	Gehäuseteile	**Cabinet mounting**	
G 0000	Abdeckung links für Kopfhörer-Buchse	Cover	703-85569.006
G 0000	Abdeckung Bedienteil	Cover	703-85463.002

Monaco 7700 — ARTIKEL 54421.00/.23

Pos.Nr. Item N°.	Bestell-Bezeichnung List Part N°.	Description	Bestell-Nummer
G 0000	Einlage f. Ziergitter	Insert	411-85645.011
G 0000	FFS-Gehäuse schwarz	Cabinet	750-90269.988
G 0000	Gehäusefuß	Cabinet foot	783-82251.008
G 0110	Rückwand schwarz	Rear panel	775-86642.011
G 0000	Rückwandknebel	Rear panel jack	576-83568.001
G 0000	Verschlußstück für Rückwandhalter	Fastener piece for rear panel holder	575-83567.001
G 0000	Ziergitter braun	Ornamental grille	708-85477.006
H 0000	Chassishalter links	Chassis holder	602-81481.001
H 0000	Chassishalter rechts	Chassis holder	602-81482.021
H 0000	Distanzstück für Bildrohrbefestigung	Spacer piece	503-17983
H 0000	Gewindelasche M4 f. Chassishalter	Thread strap	503-81547.101
H 0000	Halter, einfach für Entmagn.Spule	Holder	602-83057.001
H 0000	Schlangenband mit Rasthalter	Wavy line band with stop holder	602-83061.011
H 0000	Schlangenband ohne Rasthalter	Wavy line band without stop holder	602-83061.001
H 0000	Schraube 7X40 vzkt.	Screw	440-18058
H 0000	Träger/Bedienung	Supporter	541-85468.011
H 0000	Zugfeder für Bildrohrerdung	Tension spring	725-74176.002
H 1996	Abdeckung Scart ohne SAT	Cover	703-86167.011
H 1996	Abdeckung Scart mit SAT	Cover	703-86167.021
V 3001	Bildröhre A66-EAK252X11	Picture tube	345-24785
	Spulen/Lautsprecher	**Coils, Speakers**	
L 0000	Lautspr. 8 OHM	Loudspeaker	272-25485
L 6001	Entmagn.-Spule	Degaussing coil	297-86597.001
	Intergr. Schaltungen	**Intergrated Circuits**	
I 1871	27C010 PROGR.E3000	Integrated circuit	349-25888.211
I 1941	X24C16P PROGR.B440	Integrated circuit	349-90561.440

BASIC-BOARD — 86107.052/55/56

Pos.Nr. Item N°.	Bestell-Bezeichnung List Part N°.	Description	Bestell-Nummer
	Spulen	**Coils**	
L 0000	Ferrit-Perle f.D547/I526/T526	Ferrox bead	522-18793
L 0538	Brückenspule 1mH	Coil	297-23293
L 0541	Lin-Regler	Linearity regulator	278-25597
L 0542	Spule 6mH8	Coil	297-21174
L 0553	Drossel 50µH	Choke	298-22381
L 0594	Koppelspule 4mH	Coil	297-23294
T 0528	Treiberspule	Coil	297-12134
T 0531	Zeilentrafo E3000 24"/28"	Line transformer	276-26128
T 0612	Drossel 18m5	Choke	298-22306
T 0639	Wandlertrafo Kpl.	Transducer transfor.	490-24257
	Allgem.Mechan.Teile	**Common Mechanical Parts**	
H 0474	Bügelfeder	Bow spring	739-86651.001
H 0534	Feder	Spring	739-19049
H 0561	Bügelfeder	Bow spring	739-86651.001
H 0594	Feder	Spring	739-19049
H 0594	Montageclip	Clamp clips	739-24452
H 0595	Glimmerscheibe 21x11	Mica washer	421-10881
H 0611	Sicherungshalter	Fuse holder	730-20061
H 0624	Feder	Spring	739-19049
H 0626	Glimmerscheibe 21x11	Mica washer	421-10881
H 0662	Glimmerscheibe 21x11	Mica washer	421-10881
H 0663	Feder	Spring	739-19049
H 0674	Feder	Spring	739-19049
	Integr.Schaltungen	**Integrated Circuits**	
I 0466	TDA 7262 STM		349-24019
I 0561	TDA 8175		349-15721
I 0611	TDA 4605-3		349-22113
I 0646	L 78 S 09 CV STM		349-24013
I 0661	LM 317 STM		349-18975
I 0676	TL 431 ACLP		349-19817.020
I 0691	78 L 05 ACP		349-15209.020
I 0696	TLP 621-D4		349-21523
	Transistoren	**Transistors**	
	BC 547 B		346-74983.020
	BC 557 B		346-74878.020
Q 0526	2 SC 3944 RLB		346-20796
Q 0534	S 2000 AF		346-20686

BASIC-BOARD 86107.052/55/56

Pos.Nr. Item N°.	Bestell-Bezeichnung List Part N°.	Description	Bestell-Nummer
Q 0593	BC 547 C		346-79589.020
Q 0594	BD 537		346-77764
Q 0624	BUZ 91 A-E3162		346-22395
Q 0674	BUZ 71AF1		346-18528
Q 0682	BD 536		346-11458
	Dioden	**Diodes**	
	1 N 4148		352-31818
	BA 157		352-44799
	MA 165 TA5		352-20290
	MA 4062 TA		352-21171
	SK 3 GF/02 R15		352-24689
	ZPD 12		352-44202
D 0010	PLR 817		352-79586
D 0206	ZPD 30 G		352-15763
D 0491	MA 167 TA5		352-20682
D 0536	ERB 06-15 E		352-21091
D 0537	RU 2M		352-20685
D 0544	ES 1FV1		352-20683
D 0561	ZY 18 / BZY 97 C18		352-17718
D 0613	B250 C3200/2200	Rectifier	354-22394
D 0624	PLR 817		352-79586.050
D 0651	FUF 5407 GP C6.1		352-24041
D 0689	BZX 79 B 33		352-10844
Y 0620	TW5N600-FZ	Triac	348-24197
	Potentiometer	**Potentiometers**	
P 0633	Pot.1K	Potentiometer	375-22863.020
	Sicherungen	**Fuses**	
F 0611	Feinsicherung T 3,15 A 250v 5x20		380-37669
F 0671	Einlötsicherung T 2,5 A 250v 8x8		380-15825.020
	Kondensatoren	**Capacitors**	
	100p K 500V		357-20272.020
	2200µ M 25 V		360-21168
	47µ S 250V		360-15765
	680p K 500V		357-21183.020
C 0466	2200µ M 35 V		360-23333
C 0527	68n K 160 V		359-20644
C 0531	560n * 250V		359-79036
C 0534	2n7 J 1600 V		359-25292
C 0536	8n8 H 1600 V		359-25296
C 0537	27n J 630 V		359-25294
C 0538	420n J 250 V		359-15684
C 0541	900n J 250 V		359-25247
C 0541	900n J250V/160VW		359-73806
C 0543	2µ2 M 350 V		360-20254.020
C 0544	1n5 J 1600 V		357-20807
C 0548	22µ M 250V		360-20255
C 0549	2µ2 M 50 V BP		360-20590.020
C 0558	2200µ M 50 V		360-20251
C 0561	1000µ M 35V		360-16915
C 0574	3300µ M 35 V		360-21368
C 0611	10µ M 400 V		360-25459
C 0612	220n M 250VW		359-77769
C 0613	150n M 250 VW		359-11322
C 0614	3n3 M 400 VW		357-20286
C 0617	330n M 400 V		359-20280
C 0618	220µ S 385V		360-16268
C 0619	100n M 250 VW		359-23372
C 0626	470p J 1500 V		359-18821
C 0650	470p K 1000 V		357-23994.020
C 0682	330p M 500V		357-16875.020
C 0687	1000µ S 40V		360-80167
	Widerstände	**Resistors**	
R 0206	22K J 2 W		368-20073
R 0491	10R J		366-20353
R 0492	2K2 F 0207		367-19161
R 0492	2K2 G 0204		367-20339
R 0521	3R3 K		366-20651
R 0527	1K5 J 0207		366-20662
R 0528	1K5 J 0207		366-20662
R 0531	6R8 K		368-22721
R 0532	0,47R K		368-21390
R 0533	22R J 0207		366-20655
R 0541	1K5 J 1 W		367-20657
R 0542	100R J 0,5W		366-22645
R 0547	4R7 J 0,5 W		366-20364
R 0549	130K F 0207		367-24633
R 0561	1R5 J 0,5 W		366-20386
R 0566	4K7 F 0204		367-20346

BASIC-BOARD ARTIKEL 86107.052/55/56

Pos.Nr. Item N°.	Bestell-Bezeichnung List Part N°.	Description	Bestell-Nummer	
R 0566	4K7 G 0204		367-20332	
R 0568	1R5 J		366-20319	
R 0569	470R J 0207		366-20661	
R 0570	820R G 0207		367-14156	
R 0572	1K8 G 0204		367-20334	
R 0573	1K8 G 0204		367-20334	
R 0574	0R56 K		368-21086	
R 0576	22K G 0204		367-20331	
R 0577	13K G 0204		367-20398	
R 0578	68R G 0204		367-21092	
R 0579	10K F 0204		367-20347	
R 0583	10K F 0204		367-20347	
R 0584	10K F 0204		367-20347	
R 0592	10K F 0204		367-20347	
R 0593	10K F 0204		367-20347	
R 0594	390K G 0204		367-16791	
R 0596	1K5 G 0204		367-20333	
R 0599	5K6 G 0204		367-20343	
R 0612	15K J 0207		366-21045	
R 0613	1R5 K 7 W		368-24602	
R 0614	0R82 K		368-20395	
R 0615	0R82 K		368-20395	
R 0616	0R82 K		368-20395	
R 0617	0R82 K		368-20395	
R 0618	680K J 0,5W		366-25713	
R 0619	Duo-PTC-Widerstand	PTC	372-73056	
R 0620	68R G 0204		367-21092	
R 0622	820K L 0207 AX		366-16437	
R 0625	680K J 0,5W		366-25713	
R 0628	39K J 3W		367-22403	
R 0629	100R J 0207		366-73257	
R 0632	150R F 0204		367-24812	
R 0633	3K6 G 0204		367-11486	
R 0633	3K9 G 0204		367-20341	52
R 0634	1R5 J		366-20319	
R 0639	10M J 0411		367-19664	
R 0666	3K3 F 0204		367-14897	
R 0667	390R F 0204		367-21804	
R 0676	10K F 0204		367-20347	
R 0677	10K F 0204		367-20347	
R 0680	4R7 K 0207		366-18416	
R 0682	2K2 F 0207		367-19161	
R 0682	2K2 G 0204		367-20339	
R 0683	100R J		367-20666	
R 0684	6K8 J		366-20326	
R 0686	0R1 K 0207		366-10905	
R 0687	0R1 K 0207		366-10905	
R 0696	4K7 F 0204		367-20346	
R 0696	4K7 G 0204		367-20332	
R 0697	1K5 G 0204		367-20333	

52 = Basic-Board Var. 52

GEBER FB 300 ARTIKEL 85000.056/.061

Pos.Nr. Item N°.	Bestell-Bezeichnung List Part N°.	Description	Bestell-Nummer	
	Mechanische Bauteile	**Mechanical Parts**		
	Kontaktmatte	Contact mat	309-84527.011	
	Batteriefeder III	Battery spring III	739-85995.001	
	Batteriefeder zweifach	Battery spring double	739-85279.001	
	IR-Fenster	IR window	666-84526.001	
	Gehäuse-Unterteil	Cabinet lower part	756-84523.011	
	Gehäuse-Oberteil	Cabinet upper part	756-85998.002	
	Batteriedeckel LOEWE.	Battery lid	756-84525.005	56
	Batteriedeckel neutral	Battery lid	756-84525.004	61
	Dioden	**Diodes**		
D 9121	TSUS 5222	Diode	353-17924	
	Keramik Filter	**Ceramic Filter**		
X 9111	4,3 MHZ	Ceramic filter	386-25511	
	SMD Teile	**SMD Parts**		
I 9111	84C122	Integrated circuit	350-25510	
Q 9121	BCX 17	Transistor	344-14974	

56 = FB 300 Var. 56 • **61** = FB 300 Var. 61

SIGNAL-BOARD ARTIKEL 86105.050/52/56/57/59

Pos.Nr. Item N°.	Bestell-Bezeichnung List Part N°.	Description	Bestell-Nummer	
	Buchsen/Fassungen	**Sockets**		
X 0201	4,0 MHZ R5		385-20171	
H 1871	IC-Fassung 32-pol.		320-22087	
H 1943	IC-Fassung 8-pol.		320-80503	
W 1086	Chinch-Buchse rot		323-20957	**50/52/59**
W 1087	Chinch-Buchse weiß		323-20959	**50/52/59**
W 1211	Scartbuchse		323-19542	
W 1221	Scartbuchse		323-19542	**50/52/59**
	Integr.Schaltungen	**Integrated Circuits**		
I 1011	TEA 6420-S		349-25483	**50/52/59**
I 1111	TEA 6415-A/B STM		349-19361	
I 1301	MSP 3400-15/-24		349-24765	**52/56/59**
I 1301	MSP 3410-15/-24		349-23966	**50/57**
I 1351	MC 78 L08 ACP		349-24725.020	
I 1601	VDP 3108-28		349-25462	**52/56/59**
I 1601	VDP 3108-28F		349-25757	**50/57**
I 1701	TPU 3040-16		349-25461	
I 1751	TC 511000		349-23977	**50/52/59**
I 1751	D-RAM Modul	D-RAM P.C.B.	396-86461.050	**56/57**
I 1801	CCU 3000I-05		349-25426	
I 1871	27C010 PROGR.-A1.6 E3000		349-25888.211	
I 1981	MN 1280-T		349-24278	
	Quarze	**Quartzes**		
X 1321	18,432 MHZ		385-21042	
X 1608	20,25 MHZ		385-24284	
	SMD-Bauteile	**SMD Parts**		
	BC 817-25		344-17765	
	BC 847 B		344-14974	
	BC 857 B		344-14979	
	BC 860 B		344-23958	
	LL 4148		351-15015	
	TZM C 12		351-17532	
	TZM C 5 V 6		351-16758	
D 1206	TZM C 5 V 1		351-18447	**50/52/59**
D 1381	TZM C 9 V 1		351-17542	
D 1610	TZM C 2V7		351-19729	
D 1615	LL 103C		351-16947	**50/52/57/59**
D 1615	MA 110TX		351-20168	**56**

0 = Signal-Board Var. 50 • **2** = Signal-Board Var. 52 • **6** = Signal-Board Var. 56
7 = Signal-Board Var. 57 • **9** = Signal-Board Var. 59

BEDIENTEIL ARTIKEL 85841.070
BEDIENTEIL ARTIKEL 86383.070

Pos.Nr. Item N°.	Bestell-Bezeichnung List Part N°.	Description	Bestell-Nummer
	Allgem. Mechan. Teile	**Common Mechanical Parts**	
H 0000	Halter/Diode	Holder	602-84535.012
	Integr.Schaltungen	**Integrated Circuits**	
I 8016	TFMS 5360	IR-receiver unit	291-22155
	Buchsen	**Sockets**	
W 8461	Kopfhörerbuchse (Klinke) f. Bedienteil 85841	Headphone socket	323-15966
W 8401	Kopfhörerbuchse (Klinke) f. Bedienteil 86383	Headphone socket	323-21414
	Dioden	**Diodes**	
D 8206	LR 3369-H rot		353-22140
D 8207	LG 3369-H grün		353-22141
	Schalter	**Switches**	
S 8001	Taster für C,-,+	Key	467-17895
S 8002	Taster für C,-,+	Key	467-17895
S 8003	Taster für C,-,+	Key	467-17895
S 8101	Netzschalter	Power switch	471-84423
	SMD-Bauteile	**SMD parts**	
	BC 847 B	Transistor	344-14974
	BC 857 B	Transistor	344-14979
	LL 4148	Diode	351-15015
	TZM C 5 V 6	Diode	351-16758

BILDROHRPLATTE ARTIKEL 86117.050

Pos.Nr. Item N°.	Bestell-Bezeichnung List Part N°.	Description	Bestell-Nummer
	Allgem. Mechan. Teile	**Common Mechanical Parts**	
	Montageclip	Clamp clips	739-24452
	Buchsen/Fassungen	**Sockets**	
	Bildrohrfassung	Picture tube socket	320-24766
	Integr.schaltungen	**Integrated circuits**	
I 3001	TEA 5101 B STM		349-24517
	Potentiometer	**Potentiometers**	
P 3362	Pot. 2M2		375-17337
P 3401	Pot. 10K		375-15665
	Kondensatoren	**Capacitors**	
	10n M 2000V		357-21868
C 3212	100p M 1 KV		357-18178.020
C 3364	1n M 1000V		357-73102
C 3366	22µ S 250V		360-11762
C 3367	100n K 250V		359-74632
	Widerstände	**Resistors**	
R 3100	3R3 J 0,25W 0207		366-77754
R 3104	110K F 0207 MBB		367-25479
R 3110	1K5 K 0411		365-77586
R 3204	110K F 0207 MBB		367-25479
R 3210	1K5 K 0411		365-77586
R 3212	1K5 K 0411		365-77586
R 3304	110K F 0207 MBB		367-25479
R 3310	1K5 K 0411		365-77586
R 3362	1M J 0617		366-16901
R 3363	1K5 K 0411		365-77586
R 3366	100R J 0309		366-17757
R 3508	4R7 K 0207		366-18416
	SMD-Bauteile	**SMD parts**	
	LL 4148		351-15015
Q 0341	BC 857 B		344-14979
Q 0343	BC 847 B		344-14974

SAT-EINHEIT (IV) ARTIKEL 86173.051/53

Pos.Nr. Item N°.	Bestell-Bezeichnung List Part N°.	Description	Bestell-Nummer	
	Mechanische Bauteile	**Mechanical Parts**		
	Halter SAT IV	Holder	602-86205.001	
	Transistoren	**Transistors**		
Q 0575	BC 557 B		346-74878.020	
	BC 847 B SMD		344-14974	
	BC 857 B SMD		344-14979	
Q 0942	BCX 69-25 SMD		344-24714	
Q 0980	BCX 68-16 SMD		344-24509	
	SMD Dioden	**SMD Diodes**		
	LL 4148		351-15015	
	TZM C3V0		351-22085	
D 0283	BB 619		351-19847	**51**
D 0570	TZM C 5 V 1		351-18447	
D 0705	BA 582		351-19851	
D 0856	D1F60		351-20547	
D 0955	TZM C 3 V 0		351-22085	
D 0960	TZM B 5 V 6		351-22580	
	Integr. Schaltungen	**Integrated Circuits**		
I 0911	LM 317 STM		349-18975	
I 0200	TDA 8735 SMD		350-24108	**51**
I 0270	NE 612 SMD		350-24109	**51**
I 0301	TDA 8442		349-21106	
I 0400	TDA 8741		349-21107	**51**
I 0500	TDA 6151-5X		350-23124	
I 0941	LM 2903 D SMD		350-21674	
	Kondensatoren	**Capacitors**		
C 0623	4U7 R 16V BP		360-79039	
	Widerstände	**Resistors**		
R 0856	1R J 0207		367-24709.020	
R 0930	2R2 G 0414		367-24806	
R 0943	10R K 4 W		368-15730	
	Quarze	**Quartzes**		
X 0201	4,0 MHZ R5		385-20171	**51**

51 = SAT Einheit Var. 51 • **51** = SAT unit Var. 51

Montageteile • Mounting parts

			Profil 3070	Profil 2170	Profil 2163	Contur 1270	Contur 1263	Monaco 7700	Bedienteil 85841 Control unit	Bedienteil 86383 Control unit
	750–90230.921	Gehäuse, schwarz Cabinet, black	X							
	750–90288.918	Gehäuse, schwarz Cabinet, black		X						
1	750–90262.910	Gehäuse, schwarz Cabinet, black			X					
	750–90262.960	Gehäuse, schwarz Cabinet, black				X				
	750–90262.930	Gehäuse, schwarz Cabinet, black					X			
	750–90269.988	Gehäuse, schwarz Cabinet, black						X		
2	775–86642.011	Rückwand, schwarz Rear panel, black	X	X		X		X		
	775–86641.011	Rückwand, schwarz Rear panel, black			X		X			
	708–85477.003	Ziergitter, schwarz Ornamental grille, black	X	X						
	708–85466.003	Ziergitter, schwarz Ornamental grille, black			X					
3	708–85477.002	Ziergitter, schwarz Ornamental grille, black				X				
	708–85466.002	Ziergitter, schwarz Ornamental grille, black					X			
	708–85477.006	Ziergitter, braun Ornamental grille, brown						X		
	345–22665	Bildröhre A 66 EAK 251 X 21 Picture tube A 66 EAK 251 X 21	X							
	345–24785	Bildröhre A 66 EAK 252 X 11 Picture tube A 66 EAK 252 X 11		X				X		
4	345–25564	Bildröhre A 66 EAK 220 X 11 Picture tube A 66 EAK 220 X 11				X				
	345–24784	Bildröhre A 59 EAK 252 X 11 Picture tube A 59 EAK 252 X 11			X					
	345–25565	Bildröhre A 59 EAK 220 X 11 Picture tube A 59 EAK 220 X 11					X			
5	666-85711.004	Kontrast-Filterscheibe Contrast filter disk	X							
6	437-90226.989	Haltersatz, Schrauben für Filterscheibe Screw assortment for filter disk	X							
7	783-82251.008	Gehäusefuß Cabinet foot	X	X	X	X	X	X		
	703-85569.002	Abdeckung links für Kopfhörer-Buchse Cover left for headphone socket	X	X	X					
8	703-85569.003	Abdeckung links für Kopfhörer-Buchse Cover left for headphone socket				X	X			
	703-85569.006	Abdeckung links für Kopfhörer-Buchse Cover left for headphone socket						X		
9	703-85463.002	Abdeckung rechts für Bedienteil Cover right for control unit				X	X	X		
10	706–85469.001	Klappe für Bedienteil Flap for control unit	X	X	X					
11	323–15966	Kopfhörerbuchse ohne Schaltkontakte Headphone socket without switch contacts							X	
	323–21414	Kopfhörerbuchse mit Schaltkontakte Headphone socket with switch contacts								X
12	682–85471.001	Knopf für Netzschalter Button for main switch	X	X	X	X	X	X		
13	682–85462.001	Knopf für Taster Button for key switch	X	X	X					
	682–85462.011	Knopf für Taster Button for key switch				X	X	X		
14	353–22140	LED LR 3369-H rot LED LR 3369-H red							X	X
15	353–22141	LED LG 3369-H grün LED LG 3369-H green							X	X

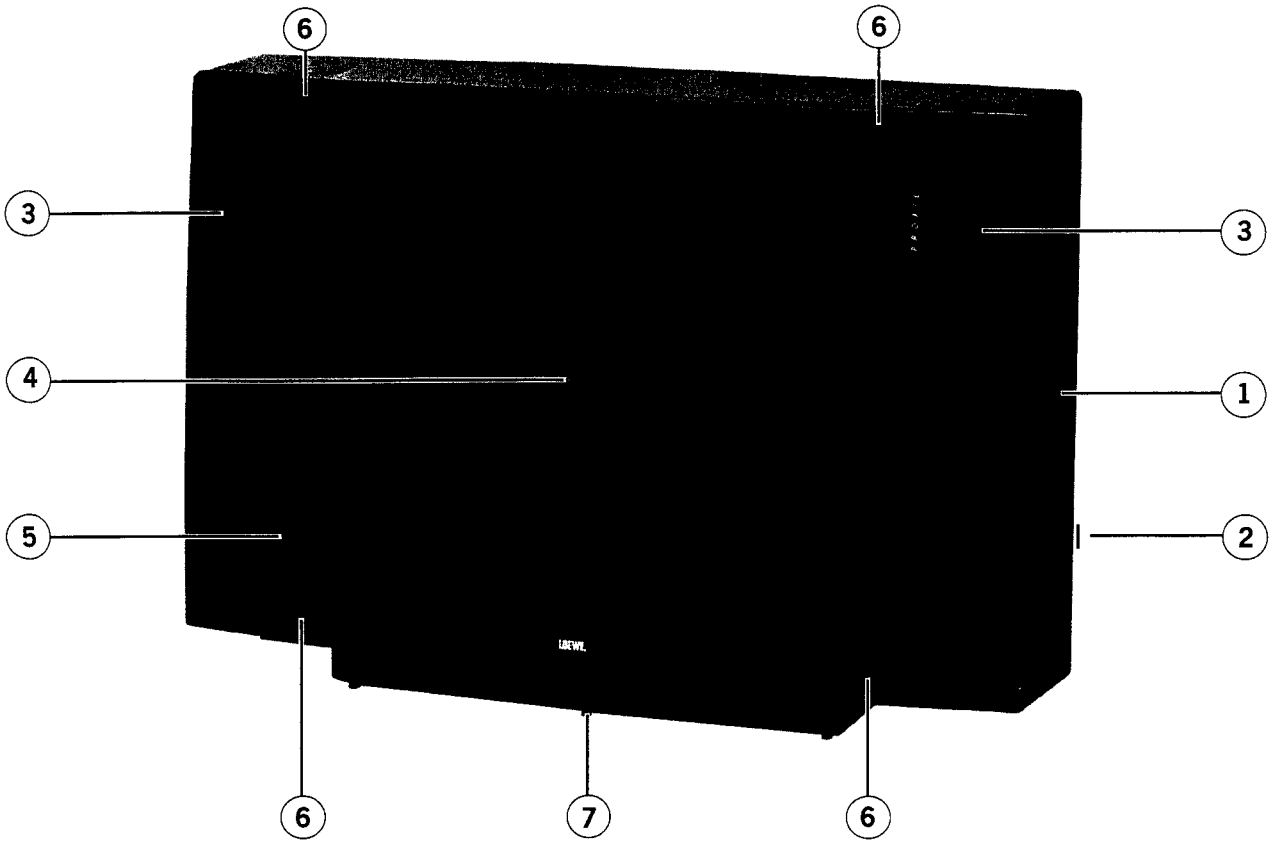

Bedienteil für Contur und Monaco Geräte
Control unit for Contur & Monaco TV sets

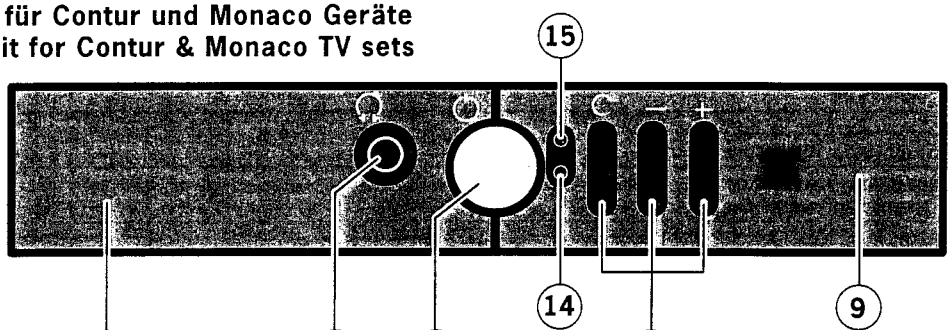

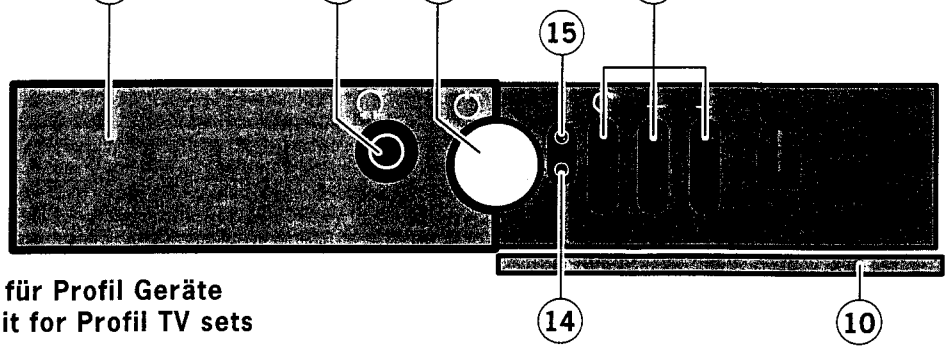

Bedienteil für Profil Geräte
Control unit for Profil TV sets

LOEWE-Vertragswerkstätten

Sachsen
Elektro Dresden-West
Gesellschaft für Elektrotechnik GmbH
Gottfried-Keller-Straße 87
01157 Dresden
Tel. 0351/4215552

Sachsen
HVS Lösbar GmbH
Coppistraße 81
04157 Leipzig
Tel. 0341/5921 27
Fax 0341/5645856

Sachsen-Anhalt
Schwanbeck & Gall GmbH
Weißenfelser Straße 1
06712 Zeitz
Tel. 03441/713635
Fax 03441/713635

Sachsen
Semmler GmbH
Nutzunger Straße 2
09337 Hohenstein-Ernstthal
Tel. 037 23/3998

Berlin
VHF Fernsehdienst GmbH
Ulrich Capito
Grainauer Straße 18
10777 Berlin
Tel. 030/213 30 06
Fax 030/213 30 07

Mecklenburg
Gerhard Schubert
Lange Reihe 38B
17121 Loitz
Tel. 03999 8/1 05 77

Mecklenburg
Wilhelm Meissner GmbH
Dorfstraße 1
18107 Lichtenhagen-Dorf
Tel. 0381/7600062

Hamburg
Michael Hinz
Audio-Video-TV-Service
Antonie-Möbis-Weg 5
22532 Hamburg
Tel. 040/5708010
Fax 040/5708017

Niedersachsen
Video Electronic Service
Inh. Gerhard Will
Ilmer Moorweg 32
21423 Winsen/Luhe
Tel. 04171/72074
Fax 04171/77838

Niedersachsen
DW-Service GmbH
Haltenhoffstraße 52-54
30167 Hannover
Tel. 0511/714073
Fax 0511/7000997

Hessen
Fernseh-Kessler
Veckerhagener Straße 58
34233 Fuldatal
Tel. 0561/813001, 813002, 813003
DxJ 0561/818906
Fax 0561/819185

Nordrhein-Westfalen
Jürgen Wolber
Electronic - Service
Weißenburgerstraße 52
40476 Düsseldorf
Tel. 0211/443456
Fax 0211/464433

Nordrhein-Westfalen
HVS Lösbar GmbH
Hauert 16
44227 Dortmund
Tel. 0231/975 33 33
Fax 0231/975 33 50

Nordrhein-Westfalen
EWS Elektronik-Service
Dipl.-Ing. Fred Wenzel
Auf der Jüchen 2
51069 Köln
Tel. 0221/6801585
Fax 0221/6801588

Rheinland-Pfalz
Hans Krempl / Haustechnik GmbH
August-Horch-Straße 14
56070 Koblenz
Tel. 0261/8909-0
DxJ 0261/83074
Fax 0261/83074

Hessen
VAD Video- und Audio-Dienst
Ostring 7
65205 Wiesbaden-Nordenstadt
Tel. 06122/120 54, 120 55
Fax 06122/15603

Baden-Württemberg
Autronic
Electronic-Service GmbH
Heppenheimer Str. 17
68309 Mannheim
Tel. 0621/724126
Fax 0621/724127

Baden-Württemberg
Pavlek
Video & Fernseh-Service
Borsigstraße 17
71277 Rutesheim
Tel. 07152/905116, 905117
Fax 07152/905118

Baden-Württemberg
Autronic
Electronic-Service GmbH
Carl-Benz-Str. 15
71634 Ludwigsburg
Tel. 07141/34413
Fax 07141/34455

Baden-Württemberg
Autronic
Electronic-Service GmbH
Frankstr. 60
75172 Pforzheim
Tel. 07231/465959
Fax 07231/466412

Baden-Württemberg
Autronic
Electronic-Service GmbH
Greschbachstr. 29
76229 Karlsruhe
Tel. 0721/6299122
Fax 0721/629 91 95

Baden-Württemberg
Hannes Urban
HiFi, TV, Video Service Center
Sturmbühlstraße 152
78054 VS-Schwenningen
Tel. 07720/833940
Fax 07720/833950

Bayern
Jürgen Drössler
Fernseh-Video-Service
Lerchenstraße 8
80995 München
Tel. 089/35716830
DxJ 089351 74 67
Fax 089/35716838

Bayern
Norbert Nickl
Kopernikusstraße 21/23
90459 Nürnberg
Tel. 0911/4466460
DxJ 0911 44 66 460
Fax 0911/4466414

Thüringen
Audio-Video-Elektrik
Service GmbH
Lange Brücke 35
99084 Erfurt
Tel. 0361/5626285

LOEWE-Service und Logistik

LOEWE OPTA GmbH
Service und Logistik
Zentrale Kronach
96305 Kronach • Postfach 1554
96317 Kronach • Industriestraße 11
Tel. 09261/99700
Fax 09261/99730

Ersatzteildienst:

Datex-J	*5070581#
Fax	09261/99413
Telefon	09261/99422

Reparaturhilfen:

über ISDN - InfoTip	
Reparaturbüro	09261/99415
Telefon-Hotline Fernsehen	09261/99700
Telefon-Hotline VCR/CC	09261/99468
Telefon-Hotline Telecom.	09261/99630

Hinweis! *Ersatzteilbestellung nur über Service + Logistik / Zentrale 96317 Kronach*

Loewe Service Europa

Benelux
Loewe Opta Belgium N.V./S.A.
Luitenant Lippenslaan 54 B
B-2140 Antwerpen
Tel. 03-2 35 22 07
Fax 03-2 35 48 37

Loewe Opta Nederland B.V.
Ravenswade, 54 A 1
NL - 3439 LD Nieuwegein (Utrecht)
Tel. 0 30-80 37 73
Fax 0 30-80 33 27

Dänemark
Elektronik-Centret A/S
Naverland 31
DK-2600 Glostrup
Tel. 43 46 80 00
Fax 43 46 80 11

Grenåvej 107 A
DK-8240 Risskov
Tel. 86 21 37 11
Fax 86 21 51 15

Deutschland
LOEWE OPTA GmbH
Service und Logistik / Zentrale Kronach
96305 Kronach • Postfach 1554
96317 Kronach • Industriestraße 11
Tel. 0 92 61/9 94 22
Fax 0 92 61/9 94 13 u. 9 97 30
DxJ-Tln.-Nr. 0 92 61 99

Frankreich
Loewe Opta France S.A.
16-18 Rue des Oliviers, Senia 704
F-94657 Thiais Cedex
Tel. 01-46 75 90 60
Fax 01-46 75 96 87

Griechenland
Radio Athinae A.E.V.E.T.E.
Kifissou & Petrou Ralli Str. Aegaleo
GR-12241 Athen
Tel. 01-5 61 53 73
Tlx. 21 50 52
Fax 01-5 61 52 08

Italien
General Trading Trust SpA
Via Ponte a Giogoli, 125
I - 50019 Sesto F. no
Tel. 0 45/99 53 00
Fax 0 45/99 51 04

Kanarische Inseln
Electro Bazar
Presidente Alvear 34
C - 35007 Las Palmas de Gran Canaria
Tel. 0 28-26 99 34
Fax 0 28-27 78 48

Malta
Flamingo Complex
Cannon Road
M - Qormi
Tel. 49 71 82
Fax 44 59 83

Norwegen
CableCom as
Bekkevn, 9
N -3202 Sandefjord, Norway
Tel. 33 46 10 20
Fax 33 46 90 30

Österreich
Loewe Opta Ges. mbH
Dierzer Str. 20
A - 4021 Linz
Tel. 07 32-66 76 57
Fax 07 32-60 35 65

Polen
Cleve spolka zo. o.
ul. Dobrzecka 50
PL - 62-800 Kalisz
Tel. 0 62-3 62 27
Fax 0 62-3 63 05

Schweden
Cavena AB Division Service
Nytorpsvägen 20
S - 18314 Täby
Tel. 08-7 68 05 15
Fax 08-28 58 68

Schweiz
Telion AG
Rütistrasse 26
CH - 8952 Schlieren
Tel. 01-7 32 15 11
Fax 01-7 30 15 02

Slowenien
Jadran Export Import D.D.
Partizanska cesta 69
SL - 6 62 10 Sežana
Tel. 0 67-3 18 41
Fax 0 67-7 21 15

Spanien
Tecnolec S.A.
C./Pinar del Rio, 48-50
E - 08027 Barcelona
Tel. 03-3 40 87 53
Fax 03-3 40 12 00
(Spanien: 93-3 40 12 00)

Loewe Service Übersee

Australien
Interdyn Dynamics Pty. Ltd.
84-88 Bridge Road,
Richmond 3121
AUS - Melbourne
Tel. 03-4 29 19 44
Fax 03-4 28 09 83

Indonesien
P.T. Jayapura Permai
Jalan Pluit, Raya Lama
Nav. 0-60 No. 133
RI - Jakarta-Utara
Tel. 02-16 69 00 08
Fax 02-16 69 19 45

Israel
Bazel st. 16
Science & Technology Center
Kiryat Arieye
Petach Tikva, Israel
Tel. 3-9 26 02 60
Fax 3-9 22 22 25

Kuwait
Naser Mohamed Al-Sayer Est.
P.O. Box 522
KTW - Safat
Tel. 4 73 73 99
Fax 4 72 08 62

Libanon
Obegi Audiovise S.A.L.
Attn. Mister Yordan Obegi
Amaret Chahoub-Côté mer
B.P. 11-2652
Beyrouth / Liban.
Tel. 1-89 36 33
Fax 1-40 31 12

Oman
Assarain Enterprises L.L.C.
P.O. Box 4475
RUWI/Sultanate of Oman
Tel. 70 55 04
Fax 70 61 42

Saudi Arabien
Salem Agencies & Services Co.
P.O. Box 9270
SA - Jeddah 21413
Tel. 02-6 65 46 16
Fax 02-6 60 78 64

Singapore/ Malaysia
Wo Kee Hong (M) Pte Ltd.
24, Leng Kee Road
Singapore 0315
Tel. 4 75 45 55
Fax 4 75 86 23

Türkei
Falcon Elektronik Sanayi, Tie A.S.
Kagithane Bostan Sk. No. 10
TR - Sisli - Istanbul
Tel. 01-2 21 38 45
Fax 01-2 21 38 38

V.A.E
Super Trading Establishment
P.O. Box 46409
Abu Dhabi - U.A.E.
Tel. 02-33 54 32
Fax 02-33 11 56

Zypern
Pangratis Liveras & Son Ltd.
P.O. Box 1883
Liveras Building
7 Ajax Street
Saint Omologite
CY- Nicosia
Tel. 02-44 34 96
Fax 02-46 42 12

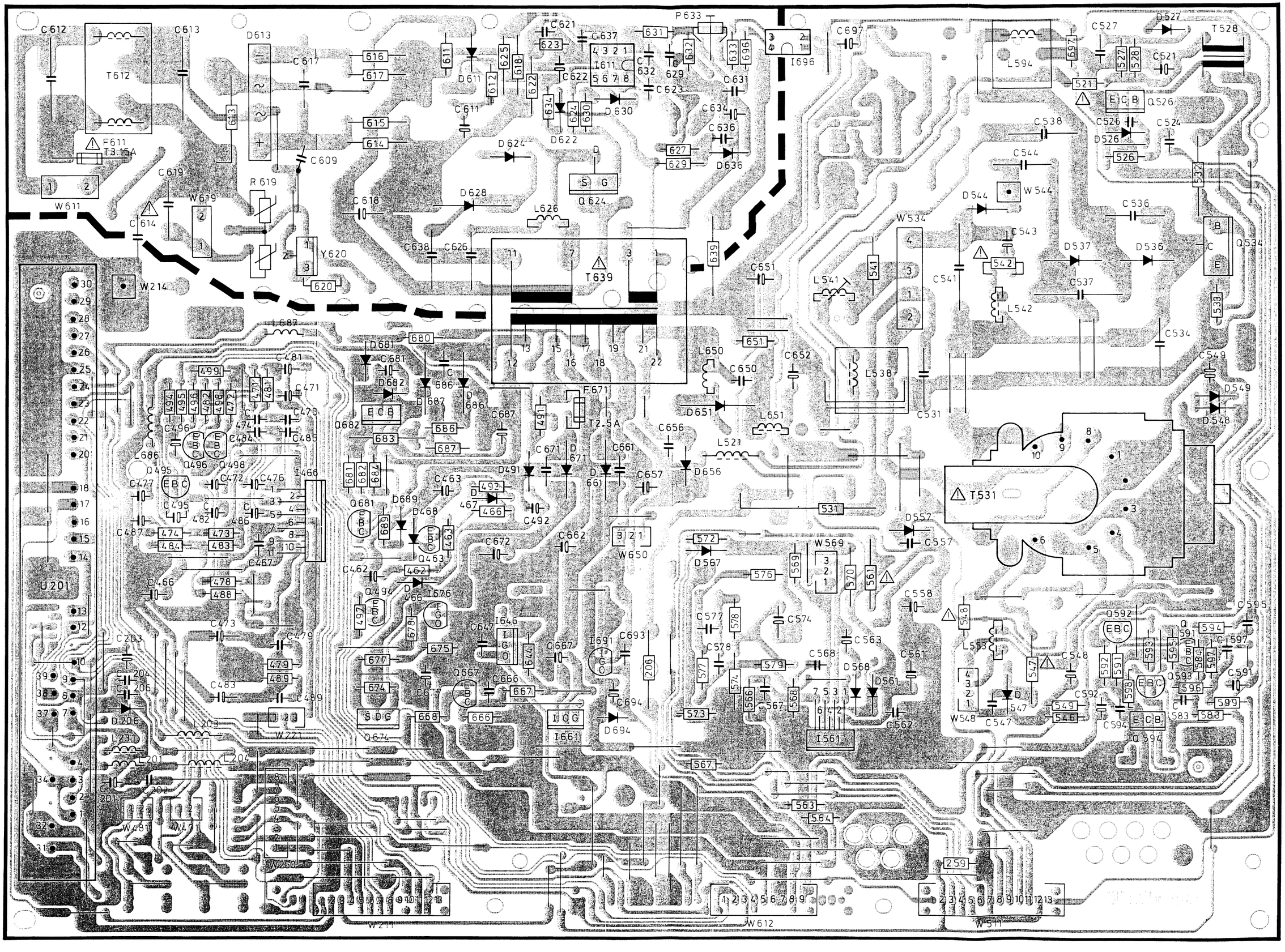

Basic-Board E 3000 · Piastra di fondazione E 3000 · Basic Board E 3000 · Platine de fondation E 3000 **396-86107.052/055/056**

Bestückungsseite - Lato componenti - Component side - Côté composants

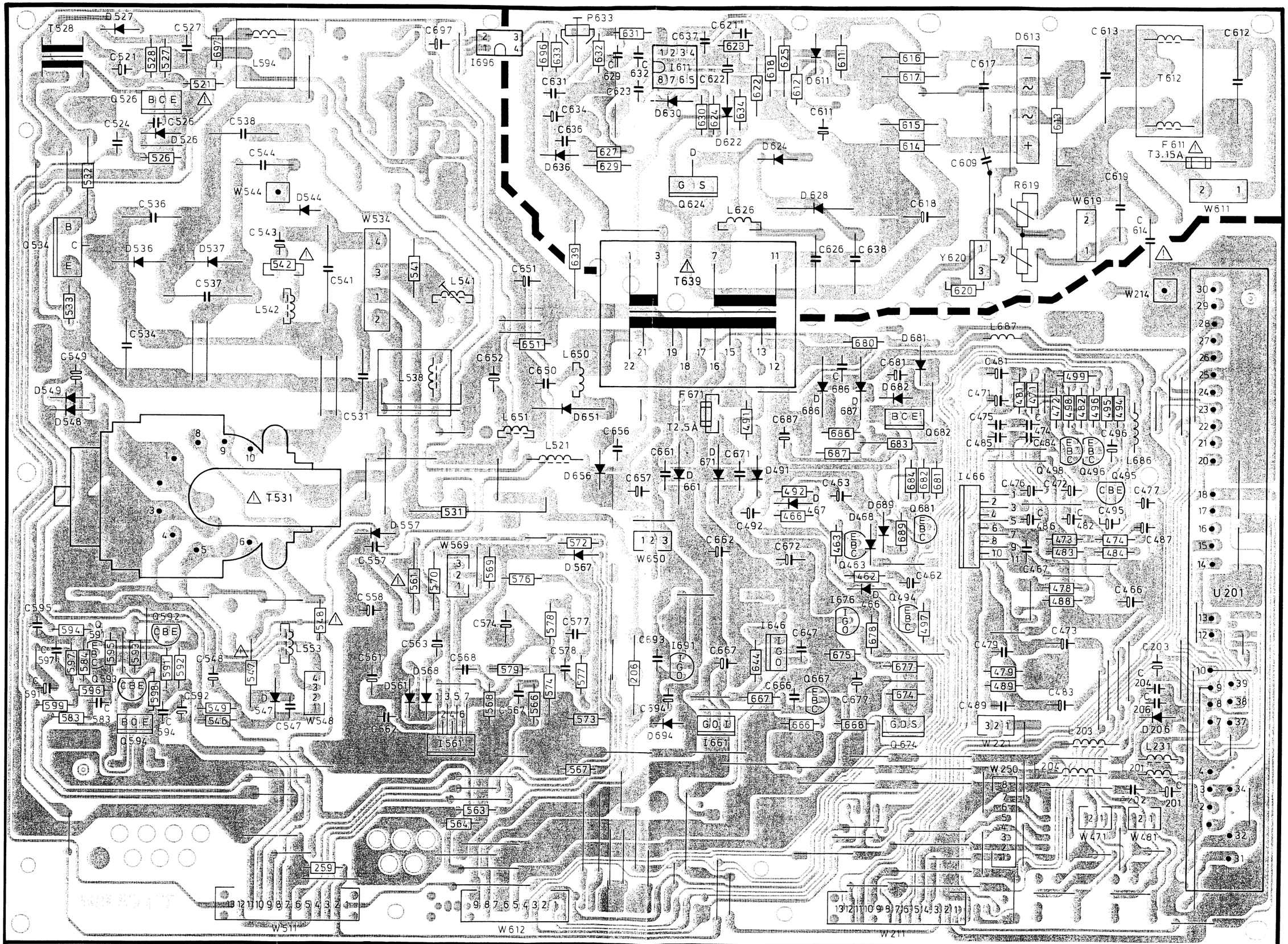

Basic-Board E 3000 · Piastra di fondazione E 3000 · Basic Board E 3000 · Platine de fondation E 3000 **396-86107.052/055/056**

Lötseite - Lato saldature - Solder side - Côté soudure

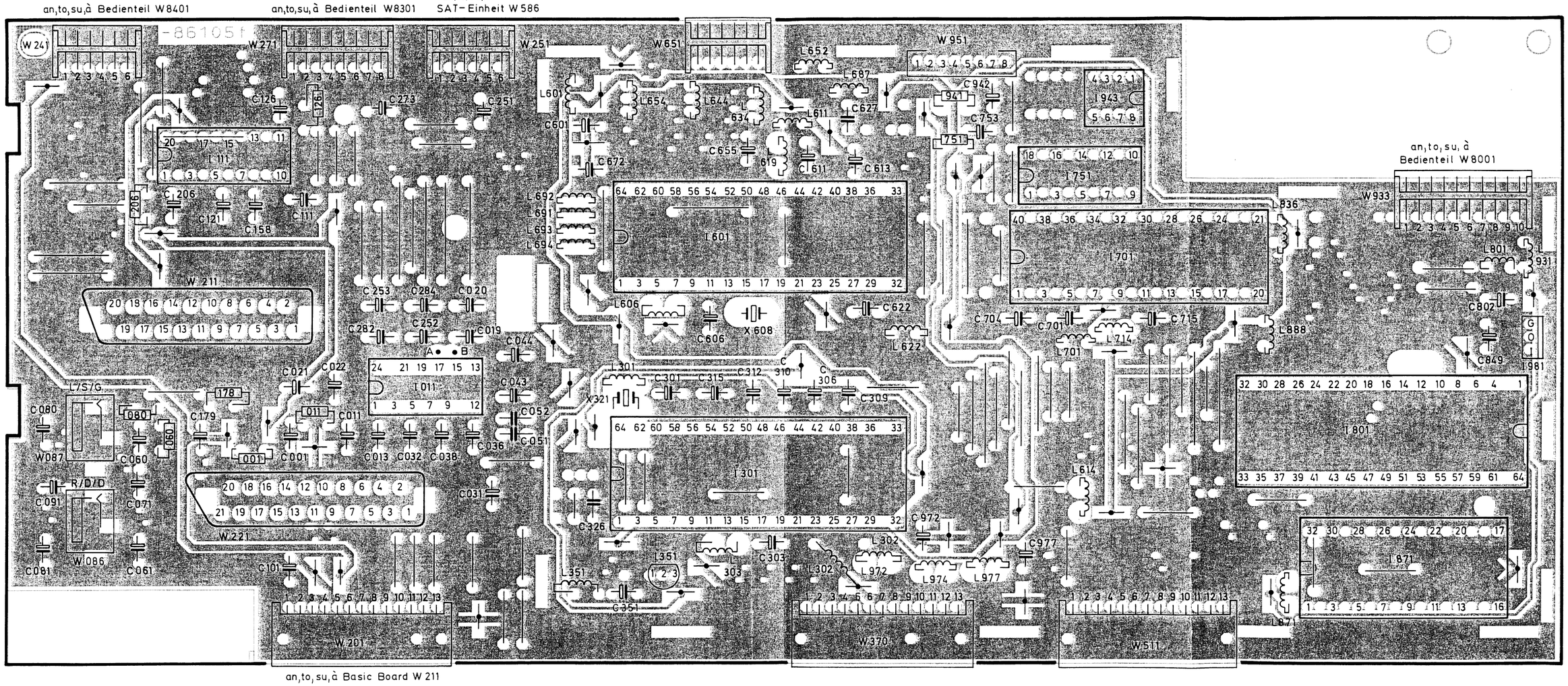

Signal-Board · Piastra segnale · Signal Board · Platine Signal **396-86105.050/056/057/059**

Bestückungsseite - Lato componenti - Component side - Côté composants

Vorziffer 1... · Prefisso 1... · Leading number 1 · Indice 1...

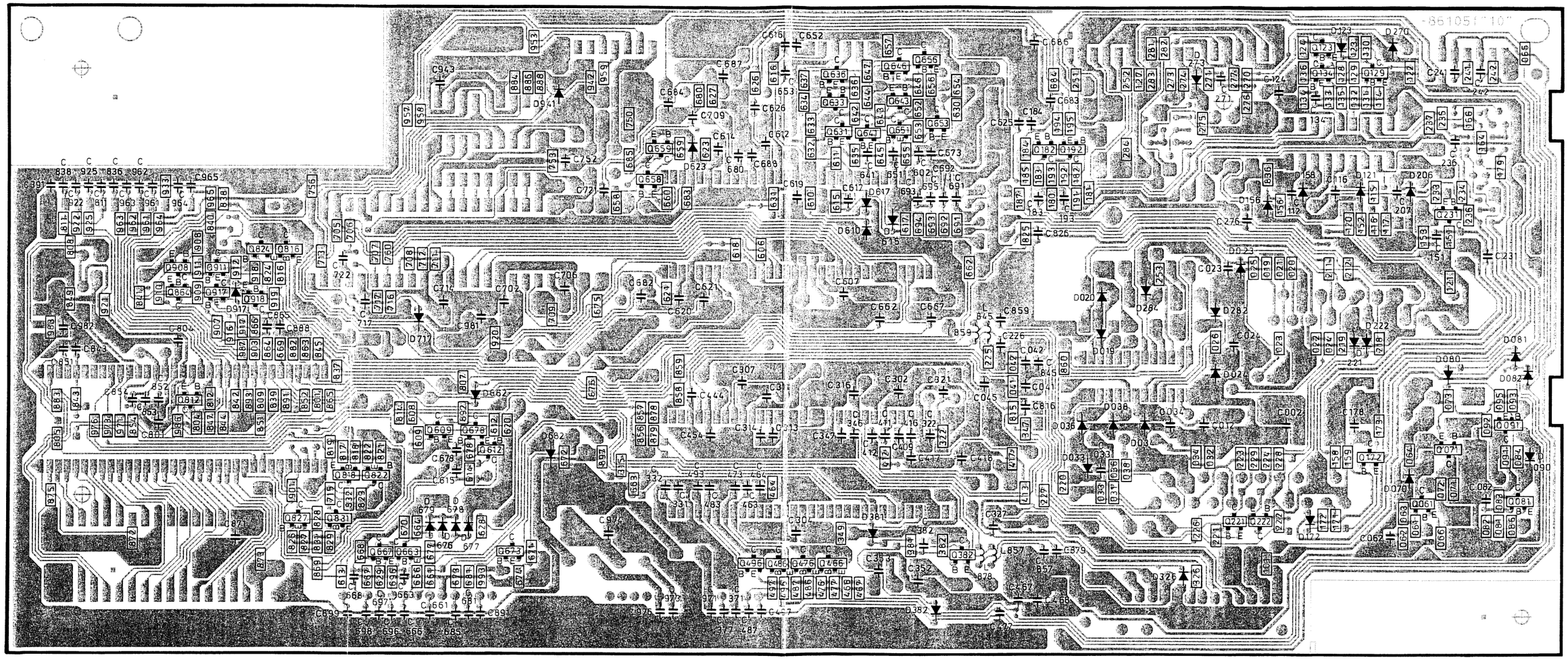

Signal-Board · Piastra segnale · Signal Board · Platine Signal **396-86105.050/056/057/059**

Lötseite - Lato saldature - Solder side - Côté soudure

Vorziffer 1... · Prefisso 1... · Leading number 1 · Indice 1...

Tonendstufe
Audio amplificatore

Horizontal-Endstufe/Hor.final stage
Stadio finale orriz./Etapta final horizo

Netzteil
Power section/ Regulatore potenza
Fuente de alimentacion

Vert.-Ablenkung
Deflexion vertikal
Vert. deflection
Uscita verticale

OW-Korrektur
EW-correction
EO-correzione

Geräte-Potential (erdfrei)
Set potential (off ground)
Potenziale dell'apparecchio
Potencial de aparato (aislado de tierra)

Netzspannungs-Potential
Supply voltage potential
Potenziale della tensione rete
Potencial de tension de alimentacion

= Netz-GND
= Analog-GND
= NF-GND

induktiv gekoppelt mit T531

Entmagnetisierung
Demagnetization
Demagnetizzazione
Desmagnetizacion

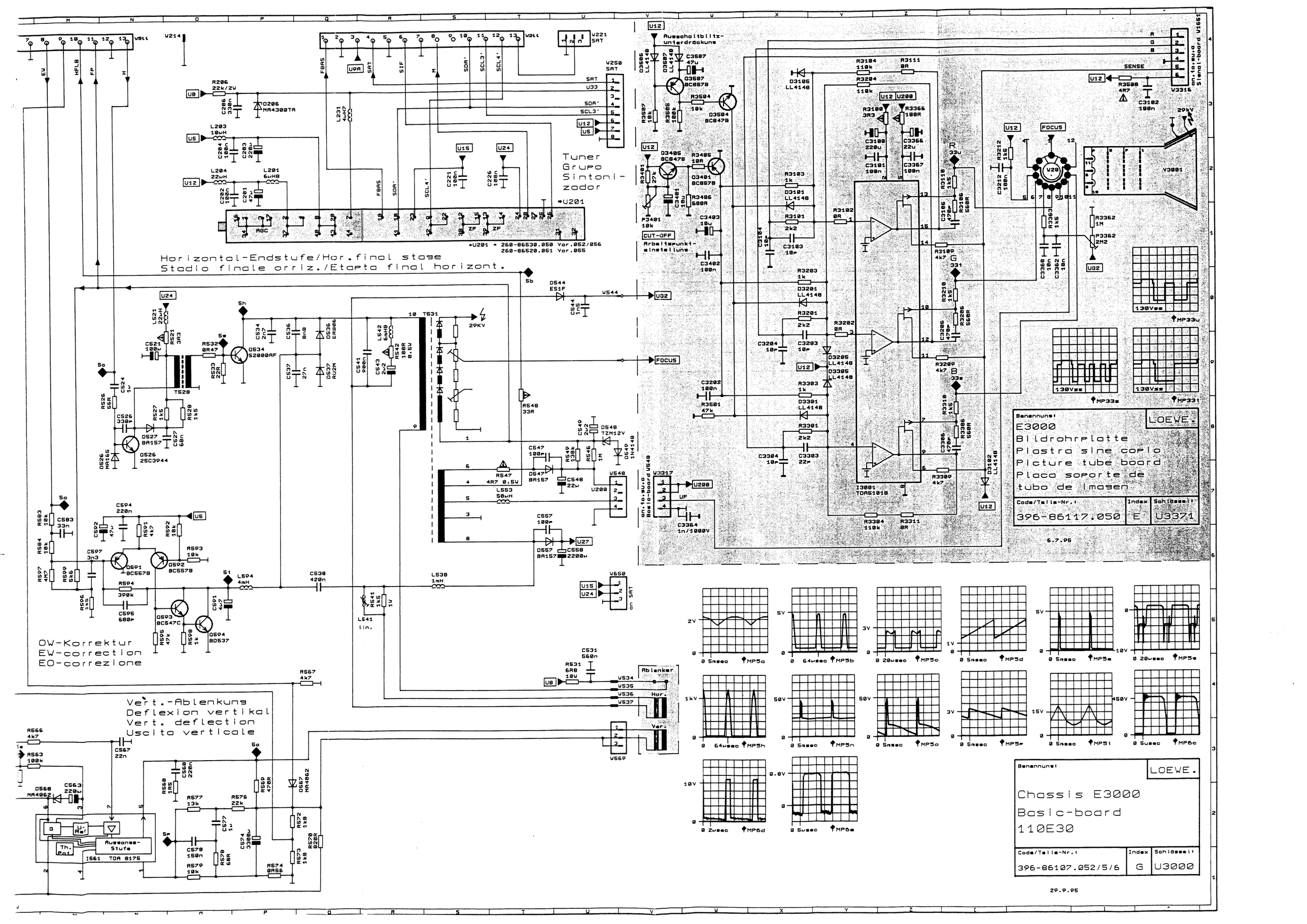

Tuner
Grupo
Sintoni-
zador
*U201
*U201 = 260-86530.050 Var.052/056
260-86520.051 Var.055
Horizontal-Endstufe/Hor.final stage
Stadio finale orriz./Etapta final horizont.
OW-Korrektur
EW-correction
EO-correzione
Vert.-Ablenkung
Deflexion vertikal
Vert. deflection
Uscita verticale
Ausschaltblitz-
unterdrückung
CUT-OFF
Arbeitspunkt-
einstellung
Ablenker
Hor.
Ver.
Aussangs-
Stufe
I561 TDA 8175
Benennung:
E3000
Bildrohrplatte
Piastra sine copio
Picture tube board
Placa soporte de
tubo de imagen
LOEWE.
Code/Teile-Nr.:
396-86117.050
Index
E
Schlüssel:
U3371
6.7.95
Benennung:
Chassis E3000
Basic-board
110E30
LOEWE.
Code/Teile-Nr.:
396-86107.052/5/6
Index
G
Schlüssel:
U3000
29.9.95

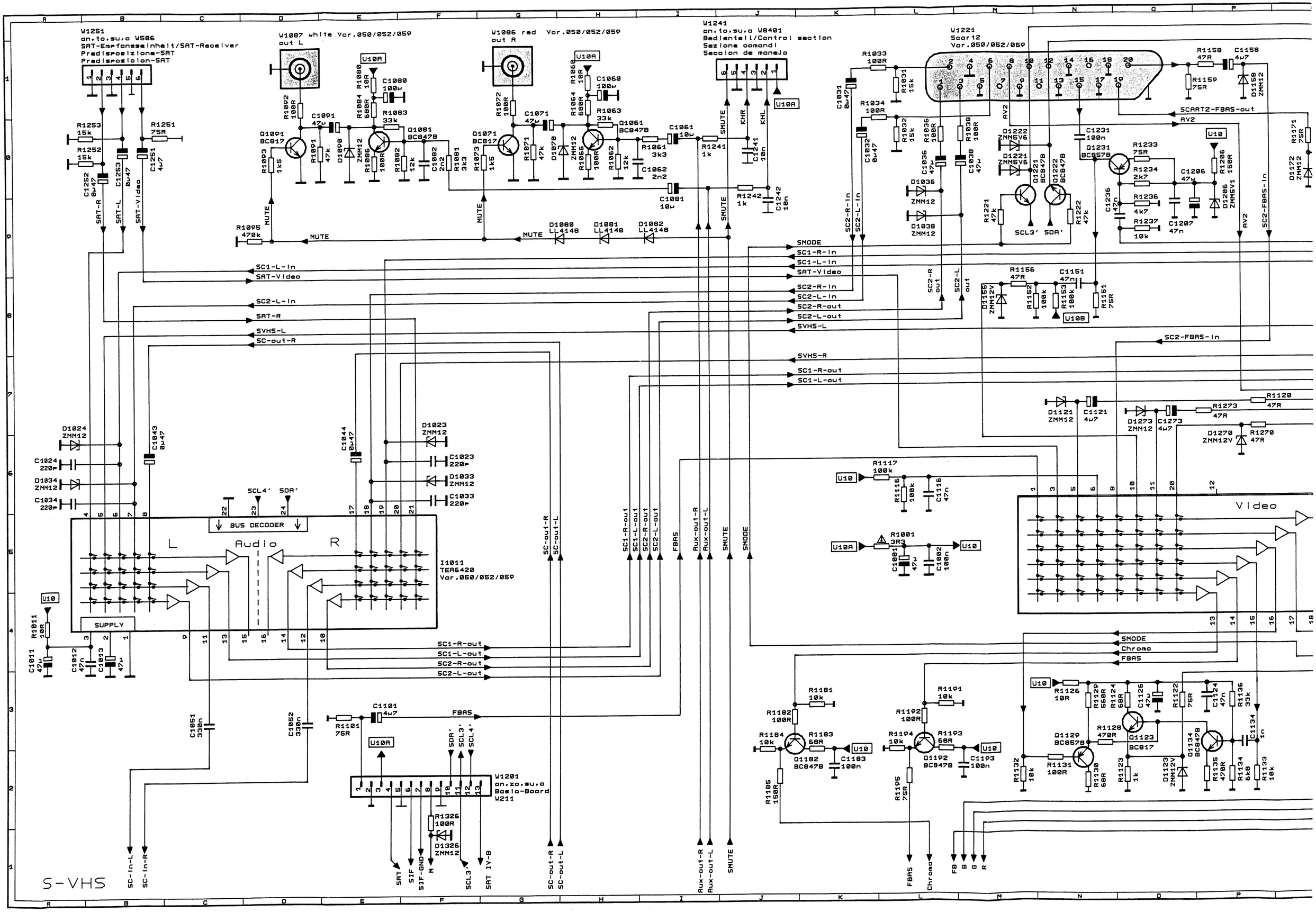
W1251
an.to.su.a W586
SAT-Empfangseinheit/SAT-Receiver
Predisposizione-SAT
Predisposicion-SAT
W1087 white Var.050/052/059
out L
W1086 red Var.050/052/059
out R
W1241
an.to.su.a W8401
Bedienteil/Control section
Sezione comandi
Seccion de manejo
W1221
Scart2
Var.050/052/059
SCART2-FBAS-out
AV2
SAT-R
SAT-L
SAT-Video
MUTE
SMUTE
KHR
KHL
SC1-L-in
SAT-Video
SC2-L-in
SAT-R
SVHS-L
SC-out-R
SMODE
SC1-R-in
SC1-L-in
SAT-Video
SC2-R-in
SC2-L-in
SC2-R-out
SC2-L-out
SVHS-L
SC2-FBAS-in
SVHS-R
SC1-R-out
SC1-L-out
SC2-R-in
SC2-L-in
SC2-R out
SC2-L out
SCL3'
SDA'
BUS DECODER
L
Audio
R
I1011
TEA6420
Var.050/052/059
SUPPLY
SC1-R-out
SC1-L-out
SC2-R-out
SC2-L-out
SC-out-R
SC-out-L
SC1-R-out
SC1-L-out
SC2-R-out
SC2-L-out
FBAS
Aux-out-R
Aux-out-L
SMUTE
SMODE
Video
SMODE
Chroma
FBAS
FBAS
W1201
an.zo.su.a
Basic-Board
W211
SAT
SIF
SIF-GND
M
SCL3'
SAT IV-B
SC-in-L
SC-in-R
SC-out-R
SC-out-L
Aux-out-R
Aux-out-L
SMUTE
FBAS
Chroma
FB
B
G
R
S-VHS

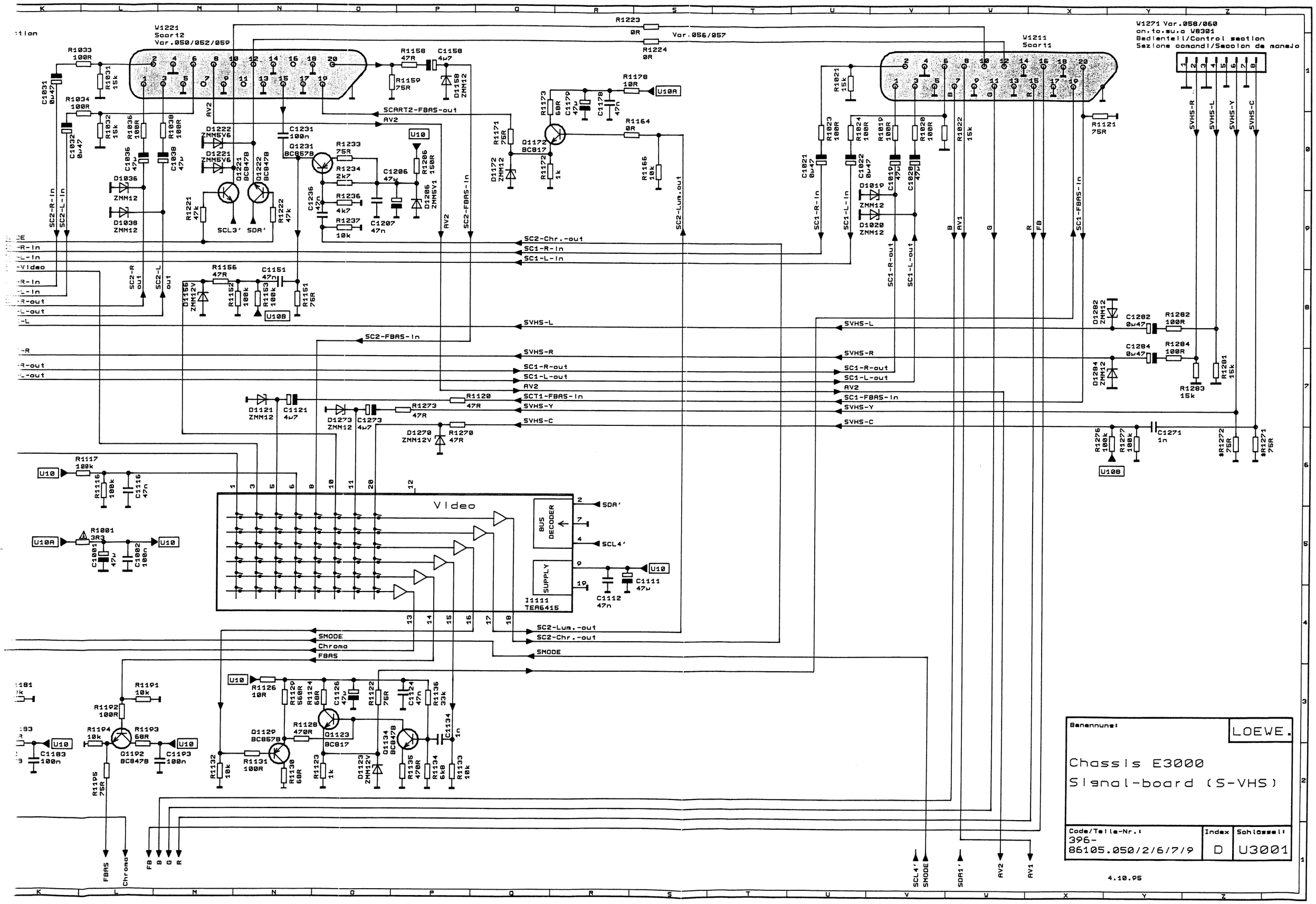
W1221
Scart2
Var.050/052/059
W1211
Scart1
W1271 Var.058/060
an.to.su.a W8301
Bedienteil/Control section
Sezione comandi/Seccion de manejo
Video
BUS DECODER
SUPPLY
I1111
TEA6415
SCART2-FBAS-out
SC2-Chr.-out
SC1-R-In
SC1-L-In
SVHS-L
SVHS-R
SC1-R-out
SC1-L-out
SCT1-FBAS-In
SVHS-Y
SVHS-C
SC2-Lum.-out
SMODE
Chroma
FBAS
SDA'
SCL4'
SDA1'
AV2
AV1
FB
B
G
R
Benennung:
LOEWE.
Chassis E3000
Signal-board (S-VHS)
Code/Teile-Nr.:
396-
86105.050/2/6/7/9
Index
D
Schlüssel:
U3001
4.10.95

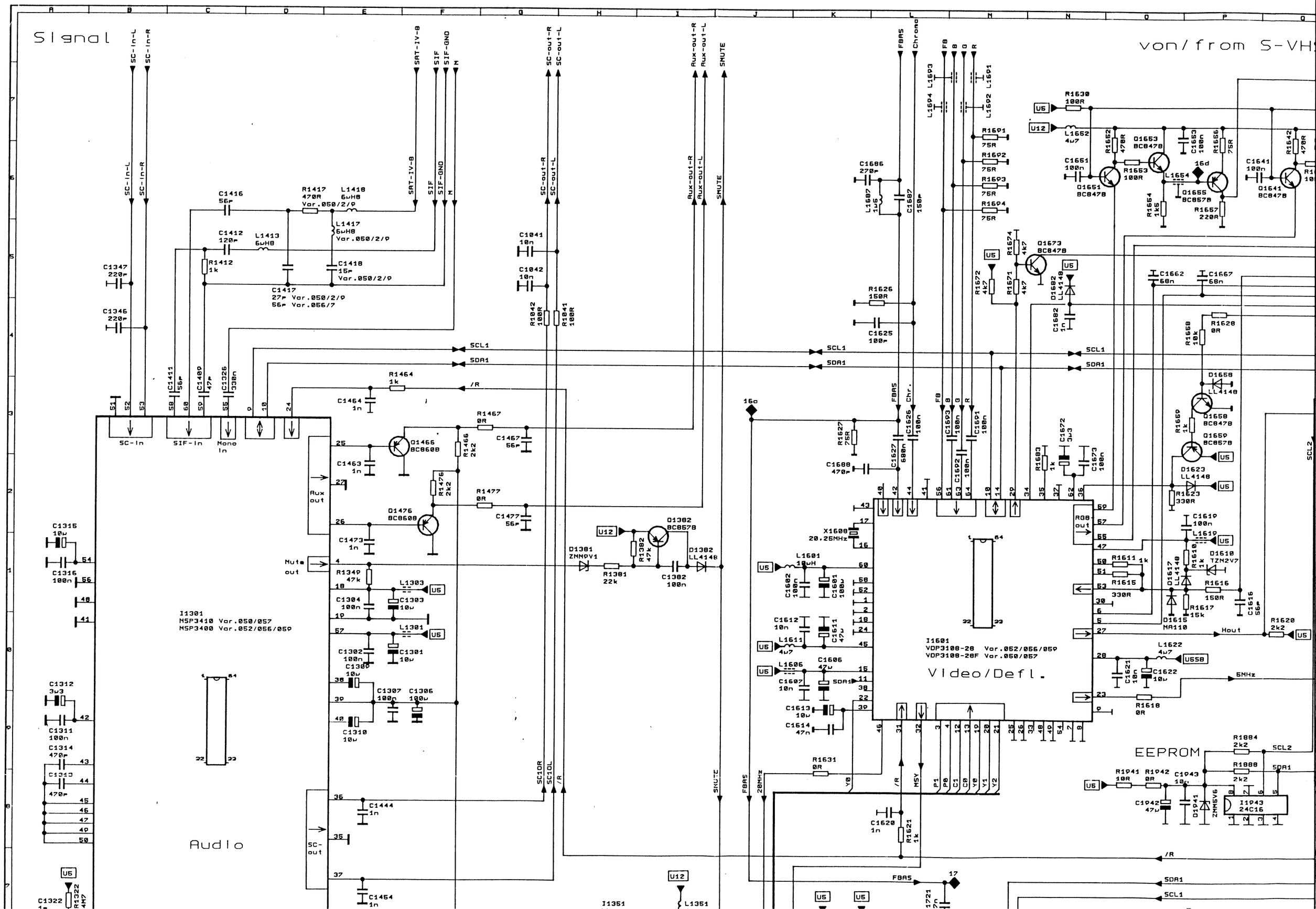

Signal
von/from S-VHS
Audio
Video/Defl.
EEPROM
I1301
MSP3410 Var.050/057
MSP3400 Var.052/056/059
I1601
VDP3108-28 Var.052/056/059
VDP3108-28F Var.050/057
I1943
24C16
SC-In
SIF-In
Mono In
Aux out
Mute out
SC-out
SCL1
SDA1
SCL2
SMUTE
FBAS
Chroma
Hout
6MHz

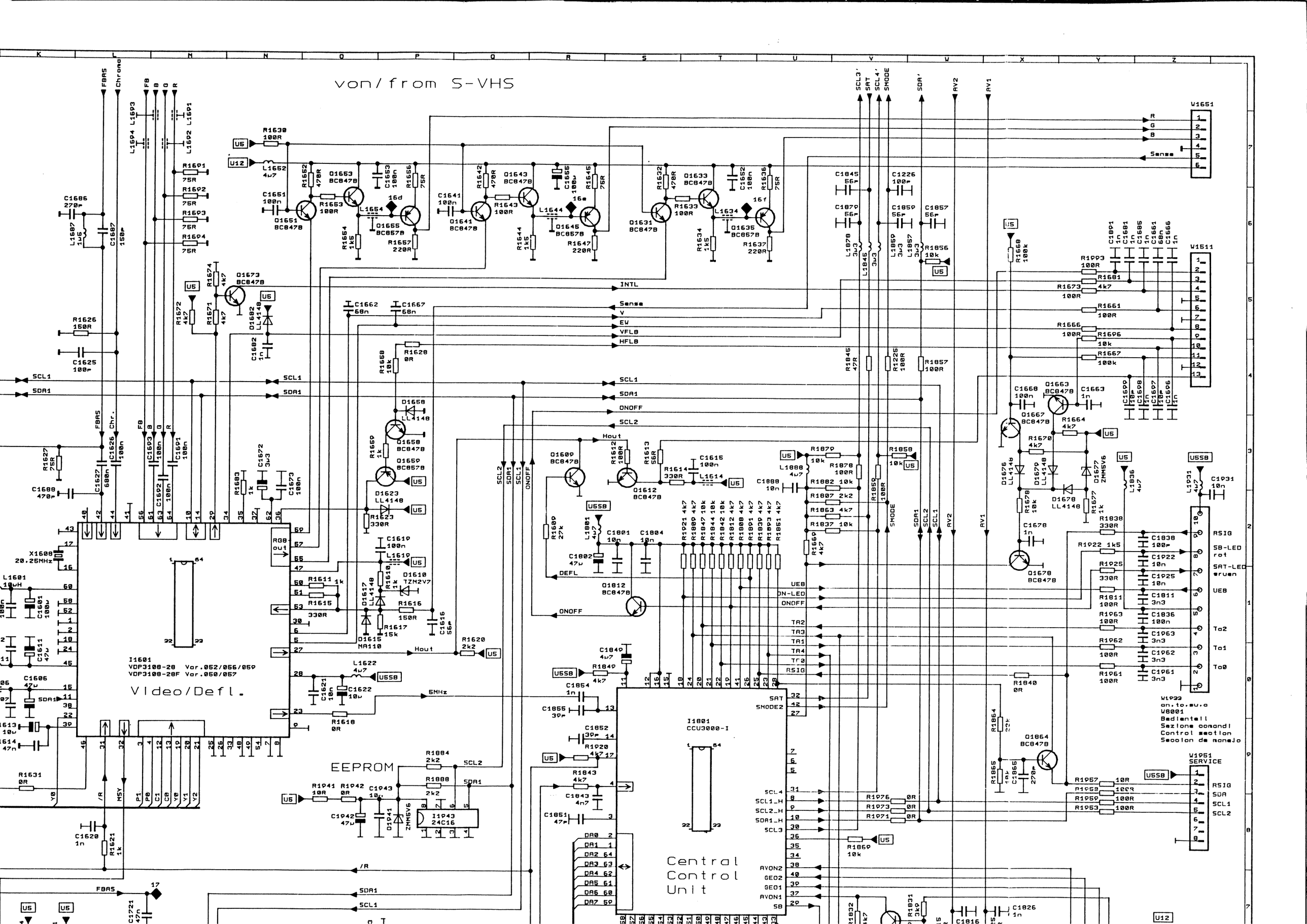

von/from S-VHS
Video/Defl.
I1601
VDP3108-28 Var.052/056/059
VDP3108-28F Var.050/057
EEPROM
I1801
CCU3000-I
Central
Control
Unit
W1651
W1511
W1951
SERVICE
W1933
an.to.su.a
W8001
Bedientell
Sezione comandi
Control section
Seccion de manejo

Audio

I1301
MSP3410 Var.050/057
MSP3400 Var.052/056/059

I1501
VDP3108-28 Var.052/056/059
VDP3108-28F Var.050/057

Video/Defl.

EEPROM

I1943
24C16

Text (VT)

I1701
TPU3040

I1751
TC511000
Var.050/052/059

1MB
D-RAM

I2001
UD61256
Var.056/057

256kB
D-RAM

256k-VT-Modul
396-86461.050

I1501
VDP3108-28 Ver.052/056/059
VDP3108-28F Ver.050/057
Video/Defl.

EEPROM
I1943
24C16

I1751
TC511000
Ver.050/052/059
1MB
D-RAM

I2001
UD61256
Ver.056/057
256kB
D-RAM

256k-VT-Modul
396-86461.050

I1701
TPU3040
Text (VT)

I1801
CCU3000-I
Central
Control
Unit

I1871
27C010
EPROM

I1981
MN1280-T

W1933
on.to.su.a
W8001
Bedientail
Sezione comandi
Control section
Seccion de manejo

W1951
SERVICE

Benennung:
Chassis E3000
Signal-board

LOEWE.

Code/Teile-Nr.:	Index	Schlüssel:
396-86105.050/2/6/7/9	E/F	U3001

4.10.95

DATENCODE

Der Datencode auf den Bildröhren ist entweder in Form eines Stempelaufdruckes festgehalten oder auf dem Typenschild aufgedruckt.

1. **Stempelaufdruck**

Es gibt zwei Möglichkeiten

1.1 2-zeilig

GX92 → Produktionsjahr (1992)

3903 → Produktionswoche (39) und Tag (03)

1.2 4-zeilig

BDE 00 → (ohne Bedeutung)

AY92 → Produktionsjahr (1992)

035 → Produktionswoche (03) und Tag (5)

1 → (ohne Bedeutung)

2. **Typenschild**

Beispiel:

A6EAK25X43
VB92 38 010021

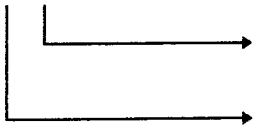

Produktionswoche (38)

Produktionsjahr (1992)

Beispiel:

A66EAK71X01
535431 AY 2 03

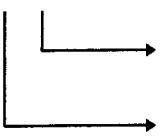

Produktionswoche (03)

Produktionsjahr (1992)

Ab Stempelaufdruck 18 Monate Garantie + 6 Monate Kulanz

TECHNISCHER KUNDENDIENST LOEWE.

FÜR DIE WERKSTATT

Service Farbgeräte **Nr. 96/8**

August 1996

Garantieabwicklung bei Philips-Bildröhren
Ergänzung zur Information Nr. 96/02 - Januar 1996

Nach unserer Erkenntnis befinden sich diverse Bildröhren im Umlauf, die keinen Herstellcode auf dem Bildrohrabriß aufweisen.

Zur Festlegung der Garantiefrist ist es deshalb unbedingt erforderlich, die Daten des Stempelaufdrucks, ablesbar vom Kolben der Bildröhre, zu übermitteln.

Sollten künftig diese Informationen fehlen, ist eine kostenlose Garantie-Abwicklung nicht möglich.

Beispiel des Stempelaufdrucks:

GX 95

0603

Bitte Rückseite beachten!

Loewe Opta GmbH
Service und Logistik
Abteilung Ersatzteile

231-90545.939

Loewe Opta GmbH
96305 Kronach · Postfach 1554
96317 Kronach · Industriestraße 11
Telefon (0 92 61) 9 90 · Telex 642 620
Telefax (0 92 61) 9 94 13
Telegramm loewevideo
Bildschirmtext *50705# (Info)
*50705990# (ET-Best.)

Zweikopfmaschinen:
Durchgeschnittene Drahtbrücke auf Headamp-Platte schließen. Frontblende abnehmen um Taste FF zu erreichen. Mit den Tasten FF und Eject durch gleichzeitiges Drücken in den Servicemode schalten.

Modelcode prüfen bzw. korrigieren. Kurzschlußbrücke auf Headamp-Platte im Betrieb öffnen. Netzstecker ziehen, um Servicemode zu verlassen.

Hinweis:
Für die Zweikopfmaschinen wird die Service-Fernbedienung FB 6000 P, Bestell-Nummer 263-86899.L über unseren Vertrieb angeboten, mit der der Servicemode bei geschlossenem Gerät eingeschaltet werden kann (Simulation der Tasten FF, Rew, Eject).

Loewe Opta GmbH
Service und Logistik
Technische Information

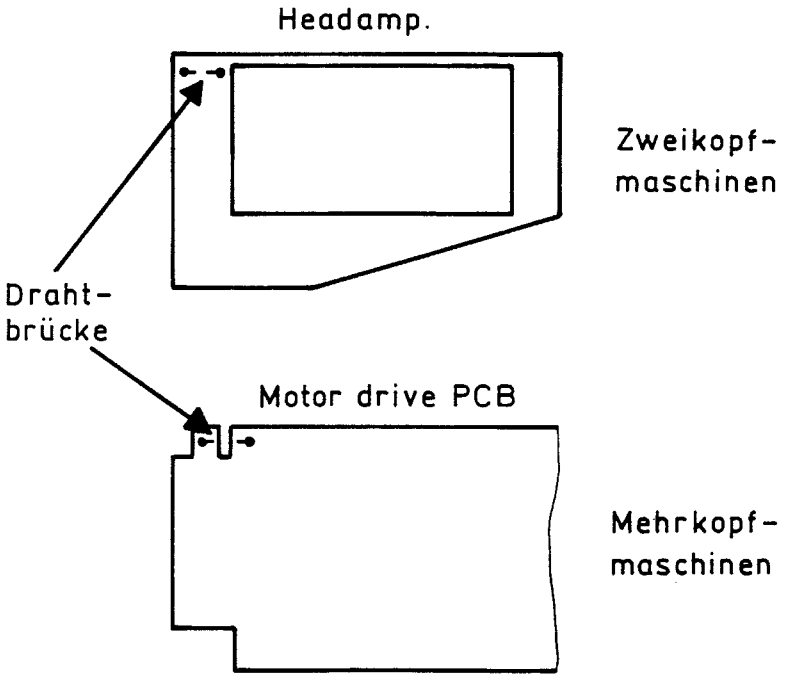

TECHNISCHER KUNDENDIENST LOEWE.

FÜR DIE WERKSTATT

Service Video
Serie 6000

Nr. 96/7

August 1996

Ergänzungsblatt zu den Service-Anleitungen

230-90301.946
230-90301.965
230-90301.984
230-90300.904
230-90297.933

Abweichend von den Angaben in den Original-Serviceanleitungen (Panasonic) sind in unseren Loewe-Recordern der Serie 6000 unterschiedliche modelcodes einprogrammiert. Dieser Code ist im EAROM abgespeichert und ermöglicht die typischen Loewe-Funktionen (↑ ↓ , cancel, exit, SAT-Menue etc.).

Bei falscher Codierung, Einsatz eines falschen EAROM's, ungewolltem Löschen etc., können unterschiedliche Bedienprobleme oder Menuefehler die Folge sein.

Nach Austausch der OSD-Platte oder des EAROM's muß der modelcode überprüft werden.

Mehrkopfmaschinen:
Durchgeschnittene Drahtbrücke auf Motor Drive Platte an Geräte-Rückseite schließen. Die Tasten FF, Rew und Eject gleichzeitig drücken, um in den Servicemode zu kommen. Im Monitor wird jetzt der modelcode und last error code angezeigt. Richtiger modelcode, siehe Tabelle. Zur Korrektur über Fernbedienung richtigen Code eingeben und im Betrieb geschlossene Drahtbrücke wieder öffnen. Netzstecker ziehen, um Servicemode zu verlassen.

LOEWE-Bezeichnung	modelcode
Centros 6006	143
Centros 6026	155
Centros 6056	147
Centros 6004	79
VV 6002 M	46
VV 6052 M	50

231-90545.938

Loewe Opta GmbH.
96317 Kronach · Industriestraße 11
96305 Kronach · Postfach 15 54
Telefon (0 92 61) 99-0
Telefax (0 92 61) 99730
Btx * 507 0581 #.

Wir möchten noch auf zwei Möglichkeiten der Ersatzteilbestellungen hinweisen:

1. Unser Ersatzteilteam bearbeitet sehr gern Bestellungen per FAX, verwenden Sie bitte die angegebene FAX-Nummer.

2 Wir möchten Sie noch auf eine interessante Alternative zu Telefon- und FAX-Bestellung hinweisen. Unser Service-Informationssystem ISDN-InfoTip erfreut sich immer größeren Zuspruches. Die Vorteile bei Ersatzteil-Bestellungen über ISDN-InfoTip liegen bei geringem Zeitaufwand und niedrigen Kosten.

- Jede Bestellung kostet nur eine Gebühreneinheit: DM 0,12.

- Die Lieferung von ISDN-InfoTip-Bestellungen ist bei Loewe immer versandkostenfrei.

Im Loewe-Host nutzen bereits 1300 Fachbetriebe diesen Dienst, bei allen Herstellern sind es 2800 Fachunternehmen.

Loewe Opta GmbH
Service und Logistik
Technische Information

TECHNISCHER KUNDENDIENST LOEWE.

FÜR DIE WERKSTATT **Nr. 96/6**

August 1996

Neue Telefon-/FAX-Nummern im Technischen Kundendienst

Ein wichtiges Ziel des Loewe Kundendienstes ist die Erreichbarkeit durch unsere Fachhandelspartner noch weiter zu verbessern. Im Mai 1995 haben wir durch Installation einer leistungsfähigen ISDN-Telefonanlage mit Kunden-Wartespeicher dazu den ersten Schritt getan. Mit der Einführung der 0180er-Rufumleitung wollen wir jetzt flexibler auf Spitzenbelastungen reagieren können, Ihnen eine zeitlich erweiterte Dienstbereitschaft anbieten und durch klare Zielteams umständliche Weitervermittlungen ersparen.
Leider ist dies nur mit neuen Telefonnummern realisierbar. Was ist wichtig?

- Die Umstellung erfolgt am Montag, 12.08.96, 00:00 Uhr. In Notfällen erreichen Sie uns noch eine Woche lang unter den alten Nummern.
- Die Umstellung auf 0180er-Rufumleitung erfolgt unter Beibehaltung normaler Telefongebühren.
- Bitte aktualisieren Sie evtl. gespeicherte Kundendienst-Nummern (auch im FAX).
- Nur im Kundendienst werden sich Telefon-/FAX-Nummern ändern, andere Abteilungen sind davon nicht betroffen.

Die neuen Telekommunikations-Nummern:

Ersatzteilbestellungen:	**Telefon**	**(0 180) 5 22 18 00**
Ersatzteilbestellungen:	**FAX**	**(0 180) 5 22 18 06**
Techn. Support Farbfernsehen:	**Telefon**	**(0 180) 5 22 18 01**
Techn. Support Videorecorder CC:	**Telefon**	**(0 180) 5 22 18 02**
Techn. Support Telekommunikation:	**Telefon**	**(0 180) 5 22 18 03**
Techn. Support HiFi:	**Telefon**	**(0 180) 5 22 18 04**
Techn. Support:	**FAX (alt)**	**(0 92 61) 99-7 30**
Status von Reparaturen:	**Telefon**	**(0 180) 5 22 18 05**
Status von Reparaturen:	**FAX (alt)**	**(0 92 61) 99-4 12**

231-90545.937

Loewe Opta GmbH.
96317 Kronach · Industriestraße 11
96305 Kronach · Postfach 15 54
Telefon (0 92 61) 99-0
Telefax (0 92 61) 99730
Btx * 507 0581 #.

Zu 2.) Einsatz des neuen Video-Display-Prozessors VDP 3108-A1

Der neue auf dem Signal-Board eingesetzte Video-Display-Prozessor VDP 3108 A1 ist ohne entsprechende Softwareänderung zu seinen Vorgänger-Varianten nicht kompatibel. Wird der neue VDP 3108 A1 eingesetzt, muß die Betriebssoftware den Stand ≥A1.8 haben und das EAROM die Variante Cxxx besitzen.

Im Servicefall ist immer darauf zu achten, daß die richtige Kombination von IC's eingesetzt wird. Wird das nicht beachtet, arbeitet z.B. die Strahlstrom- und Helligkeitsregelung nicht korrekt und speziell im VCR-Betrieb können Synchronprobleme auftreten.

Schaltbild-position	Typen-bezeichnung	Ersatzteil-Bestellnummer
alt:		
I 1601	VDP 3108 A TC 28/29	349-26061
I 1871	Betriebssoftware alle Stände voll kompatibel	
I 1943	EAROM ≤ Bxxx	je nach Geräte-Var. z.B. B 540
neu:		
I 1601	VDP 3108 A-PP-A1	349-26467
I 1871	Betriebssoftware ≥ A 1.8	349-25888.244
I 1943	EAROM = Cxxx	je nach Geräte-Var. z.B. C 540

Loewe Opta GmbH
Service und Logistik
Technische Information

TECHNISCHER KUNDENDIENST LOEWE.

FÜR DIE WERKSTATT

Service Farbgeräte **Nr. 96/5**

E 3000

Inhalt: 1. Einsatz des neuen Multi-Sound-Prozessors MSP 3400 C (0,8 µm Technologie)

2. Einsatz des neuen Video-Display-Prozessors VDP 3108-A1

Zu 1.) Einsatz des neuen Multi-Sound-Prozessors MSP 3400 C (0,8 µm Technologie)

Der neue Multi-Sound-Prozessor MSP 3400 C ist zu seinem Vorläufer MSP 3400 nicht voll kompatibel. Die Innenbeschaltung für den Oszillator hat sich leicht verändert. Deshalb wird beim Einsatz des neuen Prozessors MSP 3400 C ein 18,432 MHz Quarz X 1321 mit CL = 12 pF anstelle von 10 pF eingesetzt.

Im Servicefall ist darauf zu achten, daß immer der original eingesetzte Multi-Sound-Prozessor im Signal-Board verwendet oder der entsprechende Quarz mit ausgewechselt wird. Wird dies nicht beachtet, können Tonstörungen wie z.B fehlerhafte Stereokennung auftreten.

Schaltbild-position	Typen-bezeichnung	Ersatzteil-Bestellnummer
alt:		
I 1301	MSP 3400	349-24765
X 1321	Quarz 18,432 MHz HCJ-10	385-21042
neu:		
I 1301	MSP 3400 C	349-25499
X 1321	Quarz 18,432 MHz HCJ-12	385-25502

231-90545.937

Loewe Opta GmbH
96305 Kronach · Postfach 1554
96317 Kronach · Industriestraße 11
Telefon (0 92 61) 9 90 · Telex 642 620
Telefax (0 92 61) 9 94 13
Telegramm loewevideo
Bildschirmtext *50705# (Info)
*50705990# (ET-Best.)